RapiDeck

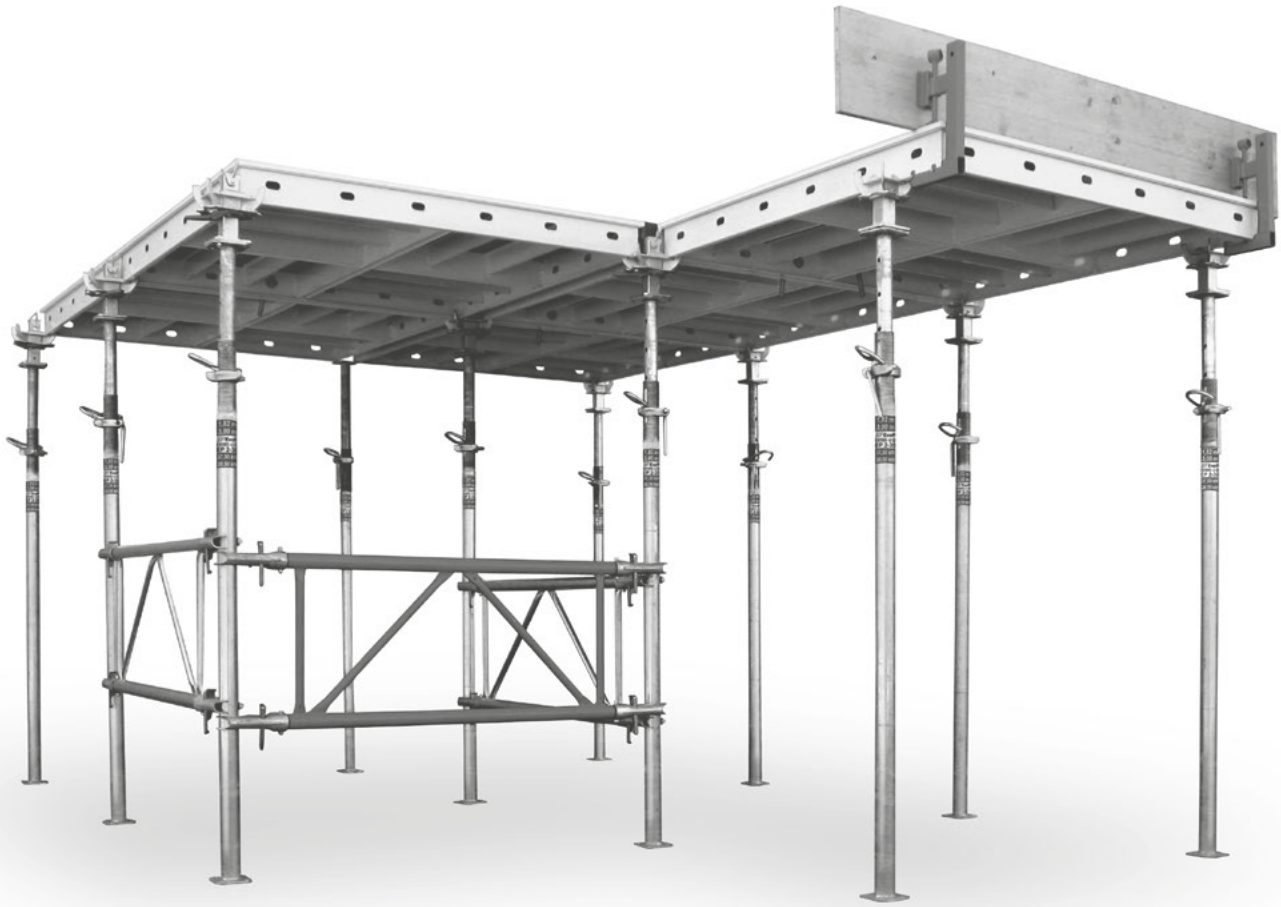

AMADIO&C®
BUILDING EQUIPMENT

Prefazione
Preface

L'impiego di sistemi di casseratura e delle opere provvisionali per la realizzazione di **solai in calcestruzzo o prefabbricati** richiede una preventiva pianificazione delle singole attività e fasi, nel rispetto delle normative nazionali vigenti in materia di salute e sicurezza sul lavoro e delle Direttive Europee applicabili (per l'Italia la norma: UNI 11763-2).

La corretta programmazione delle fasi operative, dalla messa in opera al disarmo, consente di organizzare le lavorazioni in modo efficiente, ridurre i tempi di esecuzione e garantire che ogni operazione venga svolta in condizioni di massima sicurezza per gli operatori.

Il presente Manuale d'Uso ha lo scopo di fornire alle imprese costruttrici, ai tecnici di cantiere e agli addetti al montaggio le informazioni necessarie per il corretto utilizzo del sistema **RapiDeck®**, illustrandone le caratteristiche tecniche, i componenti, le procedure di montaggio e smontaggio, le modalità d'impiego e le principali prescrizioni operative e di sicurezza.

Il rispetto delle istruzioni contenute nel presente manuale, unitamente all'osservanza delle disposizioni legislative nazionali vigenti nei singoli paesi, allo schema di progetto di montaggio smontaggio ed alle buone pratiche di cantiere, costituisce condizione indispensabile per un utilizzo corretto, sicuro ed efficiente del sistema **RapiDeck®**.

*The use of formwork systems and temporary works for the construction of **cast-in-place or precast concrete slabs** requires careful planning of all work activities and construction phases, in compliance with the applicable national occupational health and safety regulations and relevant European Directives (for Italy: UNI 11763-2).*

Proper planning of the operational phases, from formwork erection to striking, enables construction activities to be carried out efficiently, reducing execution times while ensuring that all operations are performed under the highest safety standards for site personnel.

*The purpose of this User Manual is to provide construction companies, site engineers and assembly personnel with the information required for the correct use of the **RapiDeck®** system, including its technical characteristics, components, erection and dismantling procedures, operating methods, and the main operational and safety requirements.*

*Compliance with the instructions contained in this User Manual, together with adherence to the national legislation in force in the country of use, the formwork erection and dismantling drawings, and recognised good site practice, is an essential requirement for the safe, correct and efficient use of the **RapiDeck®** system.*

Video istruzioni di montaggio
Video assembly instructions

Indice
Table of contents

A	Regole generali valide per tutte le fasi di utilizzo *General Rules Applicable to All Stages of Use*	**2**
B	Prima di iniziare *Before You Start*	**5**
C	Componenti e legenda icone *Components and Symbol Legend*	**6**
D	Tabella dei carichi e ripartizione dei pesi *Load Table and Load Distribution*	**8**
E	Portata puntelli *Prop Load Capacity*	**10**
F	Partenza in angolo con muro *Corner Start Against a Wall*	**12**
G	Compensazioni di pilastro e di bordo *Column and Edge Compensation*	**15**
H	Partenza con offset da ~20 cm fine solaio *Start with a ~20 cm Offset from the Slab Edge*	**16**
I	Partenza su terrazzo *Balcony start*	**18**
L	Partenza con solaio inclinato *Sloping Slab Start*	**20**
M	Sequenza di smontaggio *Striking Sequence*	**22**
N	Orientamento elementi di compensazioni: solaio prefabbricato *Orientation of Compensation Beams: Precast Slab*	**26**
O	Orientamento elementi di compensazioni: solaio a soletta piena *Orientation of Compensation Beams: Solid Concrete Slab*	**28**
P	Squadre fermagetto e parapetti *Clamp forming support and Guardrails*	**29**
Q	Componenti *Components*	**30**
R	Pulizia e manutenzione *Cleaning and Maintenance*	**32**
S	Logistica e movimentazione *Logistics and Handling*	**33**

Presupposti generali

Il datore di lavoro e l'utilizzatore devono garantire che il sistema RapiDeck® venga montato, smontato, movimentato e utilizzato esclusivamente per la funzione prevista, nel rispetto delle normative vigenti in materia di sicurezza sul lavoro e sotto la supervisione di personale qualificato.
Gli operatori incaricati delle attività devono essere idonei dal punto di vista fisico e professionale, adeguatamente formati e non devono operare sotto l'effetto di alcol, farmaci o sostanze che possano comprometterne la capacità operativa.
Il sistema RapiDeck® è progettato per uso professionale in ambito edilizio e deve essere impiegato unicamente secondo le istruzioni tecniche fornite dal produttore.
La cassaforma deve essere utilizzata in cantiere solo in presenza della documentazione tecnica di seguito specificata:
- Manuale di uso e manutenzione
- Eventuale documentazione integrativa relativa alla specifica configurazione di impiego (schema di progetto di montaggio smontaggio).

General Requirements

The employer and the user shall ensure that the RapiDeck® system is erected, dismantled, handled and used exclusively for its intended purpose, in compliance with the applicable occupational health and safety regulations and under the supervision of qualified personnel.
Personnel assigned to these operations shall be physically fit, professionally competent and adequately trained. They shall not perform any work while under the influence of alcohol, medication or any other substance that may impair their ability to work safely.
The RapiDeck® system is designed exclusively for professional use in the construction industry and shall be used only in accordance with the technical instructions provided by the manufacturer.
The formwork system shall only be used on site when the following technical documentation is available:
- *User and Maintenance Manual*
- *Any supplementary documentation relating to the specific application configuration (formwork erection and striking drawings).*

Sicurezza strutturale e stabilità

In ogni fase di lavoro deve essere garantita la stabilità complessiva della casseratura, dei puntelli e di tutti gli elementi di supporto, assicurando il corretto trasferimento dei carichi verso le strutture portanti.
È vietato applicare carichi o accedere a parti della casseratura che non siano state completamente montate e stabilizzate.
Tutti i sistemi di appoggio, puntellazione e collegamento devono essere montati correttamente e verificati prima dell'uso.

Structural Safety and Stability

Throughout all stages of use, the overall stability of the formwork system, props and all supporting components shall be ensured, allowing the loads to be safely transferred to the load-bearing structure.
It is prohibited to apply loads to, or access, any part of the formwork system that has not been completely erected and properly stabilised.
All support, propping and connecting systems shall be correctly installed and inspected before use.

Rispetto delle istruzioni e dei limiti di carico

Devono essere rigorosamente rispettati:
- I limiti di carico previsti per i pannelli e gli accessori
- Le distanze massime tra i puntelli
- Le modalità di montaggio e disarmo indicate dal produttore.

Per ogni singola superficie praticabile utilizzata per operazioni di servizio (transito di persone, lavori di manutenzione o ispezioni, ecc.) si deve assumere un carico di servizio almeno di 1,5 kN/m².
La cassaforma non deve essere dimensionata per il carico da neve.
Il mancato rispetto delle istruzioni può comportare cedimenti strutturali, deformazioni permanenti, gravi rischi per la sicurezza delle persone e danni alle attrezzature.

Compliance with Instructions and Load Limits

The following requirements shall be strictly observed:
- *The permissible load limits specified for the panels and accessories*
- *The maximum spacing between props*
- *The erection and striking procedures specified by the manufacturer.*

For each accessible working surface used for service operations (such as personnel access, maintenance work, inspections, etc.), a service load of at least 1.5 kN/m² adopted.
The formwork system shall not be designed to withstand snow loads. Failure to comply with these instructions may result in structural failure, permanent deformation, serious risks to personnel safety, and damage to equipment.

Condizioni ambientali e fattori esterni

Il responsabile dei lavori deve valutare preventivamente gli effetti delle condizioni ambientali sul sistema RapiDeck®, in particolare:
- Vento
- Pioggia
- Gelo
- Superfici scivolose
- Variazioni di temperatura.

Devono essere adottate tutte le misure necessarie per prevenire rischi derivanti da condizioni meteorologiche avverse, sia durante l'uso sia durante le fasi di stoccaggio e inattività.

Environmental Conditions and External Factors

The site supervisor shall assess in advance the effects of environmental conditions on the RapiDeck® system, with particular attention to:
- *Wind*
- *Rain*
- *Frost*
- *Slippery surfaces*
- *Temperature variations.*

All necessary measures shall be taken to prevent hazards arising from adverse weather conditions, both during operation and throughout storage or periods of inactivity.

Collegamenti e controlli periodici

Tutti i collegamenti, i dispositivi di bloccaggio e i meccanismi di aggancio devono essere controllati regolarmente.
Eventuali allentamenti, danneggiamenti o anomalie devono essere eliminati prima della prosecuzione delle attività.
eventi straordinari (forte vento, urti, sovraccarichi, cadute di elementi), il sistema deve essere sottoposto a verifica completa.
Divieti di modifica e interventi non autorizzati
Non è consentito:
- Modificare i componenti del sistema RapiDeck®
- Effettuare saldature o lavorazioni termiche sugli elementi
- Adattare o forzare i dispositivi di aggancio e sgancio
- Qualsiasi intervento non autorizzato compromette la sicurezza del sistema e ne invalida l'utilizzo.

Connections and Periodic Inspections

All connections, locking devices and engagement mechanisms shall be inspected regularly. Any loosened components, damage or abnormalities shall be rectified before work is resumed.
Following exceptional events (such as strong winds, impacts, overloads or falling objects), the entire system shall undergo a complete inspection before being returned to service.
Prohibition of Modifications and Unauthorised Alterations
The following actions are strictly prohibited:
- *Modifying any component of the RapiDeck® system*
- *Performing welding operations or any thermal processing on the components*
- *Altering or forcing the engagement and release mechanisms*
- *Any unauthorised modification or intervention compromises the safety of the system and invalidates its intended use.*

Montaggio

Prima dell'installazione, l'impresa esecutrice deve verificare che tutti i componenti siano integri, puliti e idonei all'uso. Se necessario, l'impresa esecutrice deve effettuare la pulizia dei componenti della cassaforma ed in particolare le componenti che consentono le regolazioni e le movimentazioni. Non devono essere utilizzati elementi deformati, danneggiati o con evidenti segni di usura. Il montaggio deve essere eseguito solamente dal basso, secondo la logica costruttiva del sistema RapiDeck®, garantendo sempre la stabilità progressiva della casseratura.

Erection

Before erection, the contractor shall verify that all components are complete, clean and suitable for use. Where necessary, the contractor shall clean all formwork components, paying particular attention to those parts that allow adjustment and movement. Deformed or damaged components, as well as components showing evident signs of wear, shall not be used. The RapiDeck® system shall be erected exclusively from below, following the assembly sequence specified for the system and ensuring the progressive stability of the formwork structure at all times.

Installazione della casseratura

Il sistema deve essere installato in modo tale che tutti i carichi verticali e orizzontali vengano trasferiti in sicurezza ai puntelli e alla struttura di supporto.
Devono essere rispettate le configurazioni previste per:
- spessore del solaio
- geometria dell'ambiente
- Presenza di bordi liberi o aperture.

Formwork Installation

The system shall be installed in such a way that all vertical and horizontal loads are safely transferred to the props and the supporting structure.
The installation shall comply with the specified configuration, taking into account:
- *slab thickness*
- *structural geometry*
- *the presence of free edges or openings.*

A Regole generali valide per tutte le fasi di utilizzo
General Rules Applicable to All Stages of Use

Fase di getto

Durante il getto, non superare le pressioni ammesse del calcestruzzo fresco. La velocità di getto deve essere controllata per evitare sovraccarichi locali, deformazioni dei pannelli o instabilità del sistema. È vietato accumulare calcestruzzo in modo non uniforme o concentrato.
In ogni caso devono essere fornite indicazioni per evitare l'accumulo di calcestruzzo durante il getto. Ai fini della verifica delle sponde della cassaforma, per la definizione dell'entità e della distribuzione di pressione da prendere in considerazione, si può fare riferimento alla UNI 11763-1.

Concrete Pouring

During concrete pouring, the permissible pressure exerted by fresh concrete shall not be exceeded. The pouring rate shall be controlled to prevent local overloads, panel deformation or instability of the formwork system. The accumulation of concrete in a non-uniform or concentrated manner is prohibited. Appropriate measures shall be taken to prevent the accumulation of fresh concrete during the pouring operation. For the verification of formwork side pressures and the determination of the magnitude and distribution of the design pressure, reference may be made to UNI 11763-1.

Disarmo della casseratura

Il disarmo può essere effettuato solo quando il calcestruzzo ha raggiunto una resistenza sufficiente, secondo le indicazioni del direttore dei lavori.
In presenza di testa cadente, il disarmo deve avvenire secondo la sequenza prevista, mantenendo in opera i puntelli necessari al sostegno residuo.
L'impresa esecutrice è in ogni caso responsabile della compatibilità delle modalità di rimozione della cassaforma con le caratteristiche di resistenza e di deformabilità dell'opera nelle specifiche condizioni di impiego.

Formwork Striking

Formwork striking shall only be carried out once the concrete has attained sufficient strength, in accordance with the instructions of the Site Supervisor.
Where drop heads are used, striking shall be performed in accordance with the specified sequence, while maintaining the props required to provide the remaining support in position. The contractor shall remain responsible for ensuring that the formwork removal procedure is compatible with the strength and deformation characteristics of the structure under the specific conditions of use.

Durante il disarmo

Non utilizzare la gru per forzare il distacco dei pannelli. Impiegare esclusivamente le modalità e gli utensili previsti dal sistema.
Il disarmo non deve compromettere la stabilità delle strutture, dei puntelli ancora in opera o delle opere provvisionali adiacenti.

During Formwork Striking

Do not use a crane to force the separation of the panels from the concrete. Use only the procedures and tools specified for the RapiDeck® system.
Formwork striking shall not compromise the stability of the structure, the props remaining in place or any adjacent temporary works.

Prima di iniziare
Before You Start B

B1
Simboli
Symbols



Istruzioni di sicurezza
Safety Instructions



Utilizzare dispositivi di protezione individuale (DPI)
Use Personal Protective Equipment (PPE)



Suggerimento
Recommendation



Direzione vista indicante il punto di osservazione
View direction showing the observation point

B2
Movimentazione carichi pesanti
Heavy Load Handling

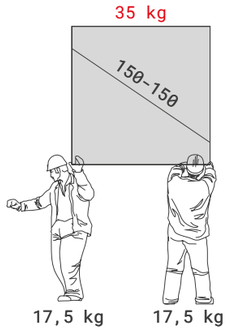

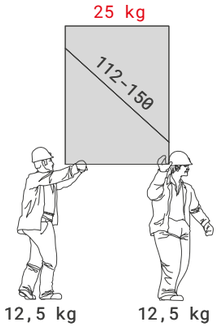

B3
Controlli da eseguire
Required Checks

Controlli Checks			
Elementi Items	**Condizioni e imperfezioni** Conditions and imperfections	**Prima del montaggio** Before assembly	**Dopo lo smontaggio** After disassembly
Casseformi Formwork	- rottura e/o deformazione permanente degli elementi / breakage and/or permanent deformation of components	✓	✓
	- perdita di funzionalità (regolazione, fissaggio) / Loss of function (adjustment and locking)	✓	✓
Teste di appoggio Support heads	- rottura e/o deformazione permanente degli elementi / breakage and/or permanent deformation of components	✓	✓
	- rottura o distacco dei collegamenti; integrità delle saldature / failure or separation of connections; condition of welds	✓	✓
Puntello Prop	- rottura e/o deformazione permanente degli elementi / breakage and/or permanent deformation of components	✓	✓
	- rottura o distacco dei collegamenti; integrità delle saldature / failure or separation of connections; condition of welds	✓	✓
	- perdita di funzionalità (regolazione, fissaggio) / Loss of function (adjustment and locking)	✓	✓
	- verticalità dei puntelli / prop verticality	✓	✓
Treppiede Tripod	- rottura e/o deformazione permanente degli elementi / breakage and/or permanent deformation of components	✓	✓
	- perdita di funzionalità (regolazione, fissaggio) / Loss of function (adjustment and locking)	✓	✓
Parapetti Parapets	- rottura e/o deformazione permanente degli elementi / breakage and/or permanent deformation of components	✓	✓
	- rottura o distacco dei collegamenti; integrità delle saldature / failure or separation of connections; condition of welds	✓	✓
	- perdita di funzionalità (regolazione, fissaggio) / Loss of function (adjustment and locking)	✓	✓
Squadre fermagetto Forming support	- rottura e/o deformazione permanente degli elementi / breakage and/or permanent deformation of components	✓	✓
	- rottura o distacco dei collegamenti; integrità delle saldature / failure or separation of connections; condition of welds	✓	✓
	- perdita di funzionalità (regolazione, fissaggio) / Loss of function (adjustment and locking)	✓	✓

C1

Pannelli:
Panels:
150x150 (cod. R11V) 75x75 (cod. R14V)
112x150 (cod. R16V) 75x37 (cod. R15V)
75x150 (cod. R12V) 37x37 (cod R18V)
37x150 (cod. R13V)

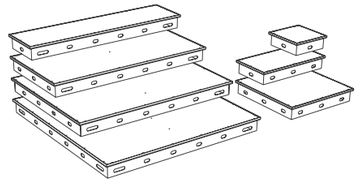

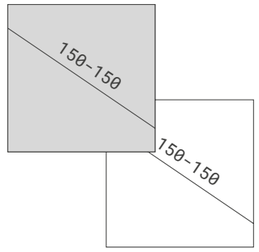

C2

Testa fissa (cod. R32Z)
Fix head

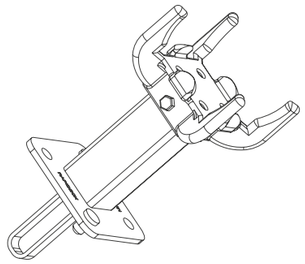

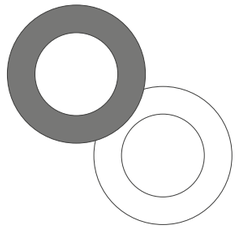

C3

Testa cadente (cod. R31Z)
Drop head

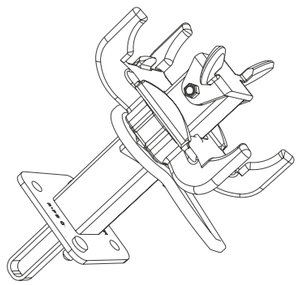

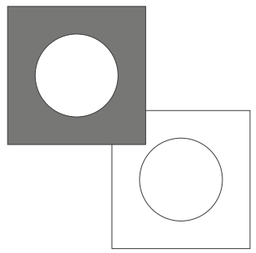

C4

Elemento di compensazione:
Compensation RD element
150 (cod. R46V) 75 (cod. R47V)
112 (cod. R49V) 37 (cod. R48V)

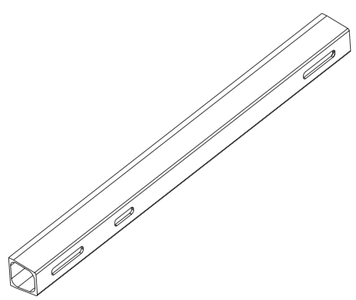

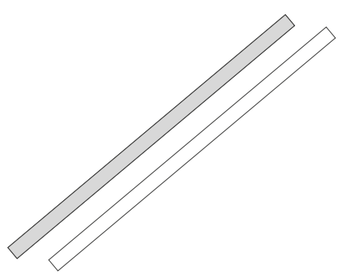

C5

Asta telescopica (cod. R35Z)
Telescopic bar

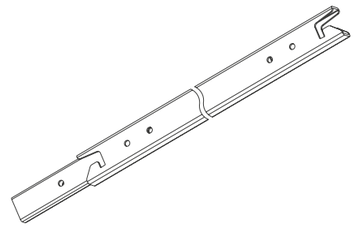

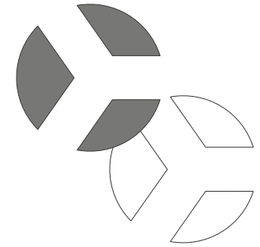

C6

Piastra di supporto a muro (cod. R42Z)
e supporto a parete (cod. R34Z)
Wall (plate) support and wall (tube) support

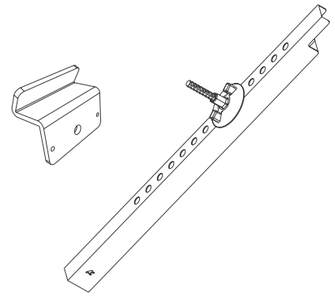

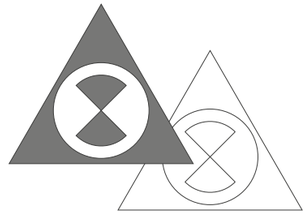

C7

Maniglia di collegamento (cod. R36V)
Painted RD connection handle

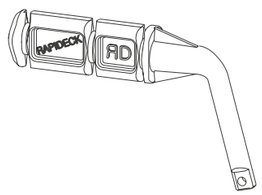

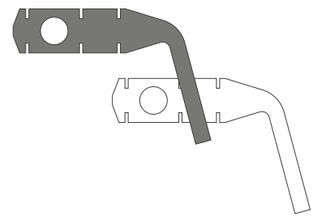

C8

Collegamento 150 (cod. R54Z)
Shore connection 150
Collegamento 153 (cod. R63V)
Shore connection 155

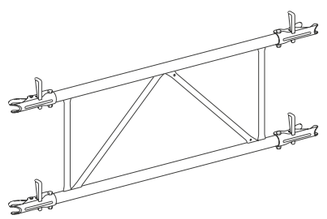

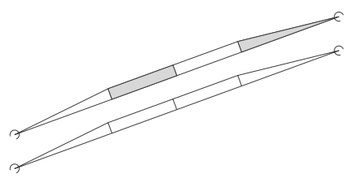

Analisi dei carichi secondo: Loads analysis following:	DIN 4421	**Carico variabile** Variable load	pv = 0,75 kN / m2
Calcestruzzo Concrete	pcls = 25 kN / m3 x d(m)	**Cassaforma / Peso proprio** Wall-Form / Own weight	g = 0,16 kN / m2
Carico totale Total load			q* = g + pcls + pv
Solai in C.A. **soletta piena spessore** Concrete decking full deck thickness	**Carico q*** Load q*	**Pannello 150 x 150** Panel 150 x 150	
		Carico puntello Prop load	**Planarità secondo:** Flatness following: DIN 18202
cm	kN / m2	kN	mm
10	3,4	7,7	<2
12	3,9	8,8	<2
14	4,4	9,9	<2
16	4,9	11,0	<2
18	5,4	12,2	<3
20	5,9	13,3	<3
22	6,4	14,4	<3
24	6,9	15,5	<4
26	7,4	16,7	<4
28	7,9	17,8	<4
30	8,4	18,9	<4
35	9,7	21,7	<4
40	10,9	24,5	<5
POSIZIONARE UN PUNTELLO AGGIUNTIVO AL CENTRO DEL PANNELLO / ADD AN EXTRA PROPS ON THE CENTER OF THE PANEL			
45	**12,2**	**13,7**	**<2**
50	**13,4**	**15,1**	**<2**
55	**14,7**	**16,5**	**<2**
60	**15,9**	**17,9**	**<3**
65	**17,2**	**19,3**	**<3**
70	**18,4**	**20,7**	**<3**
75	**19,7**	**22,1**	**<3**
80	**20,9**	**23,5**	**<3**
Spessore massimo consentito: 80 cm. Per spessori superiori, contattateci. / Maximum permitted slab thickness: 80 cm. For greater slab thicknesses, please contact us.			

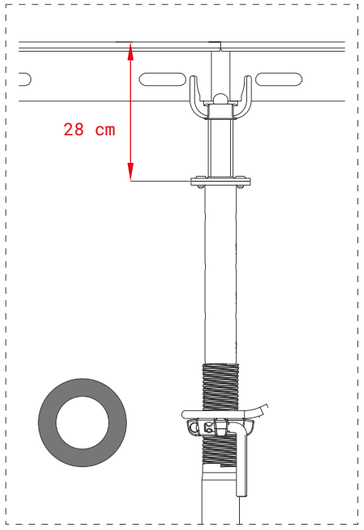

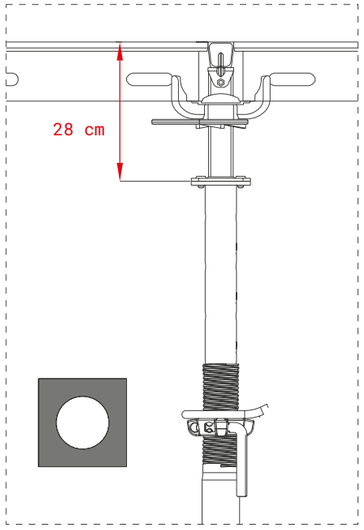

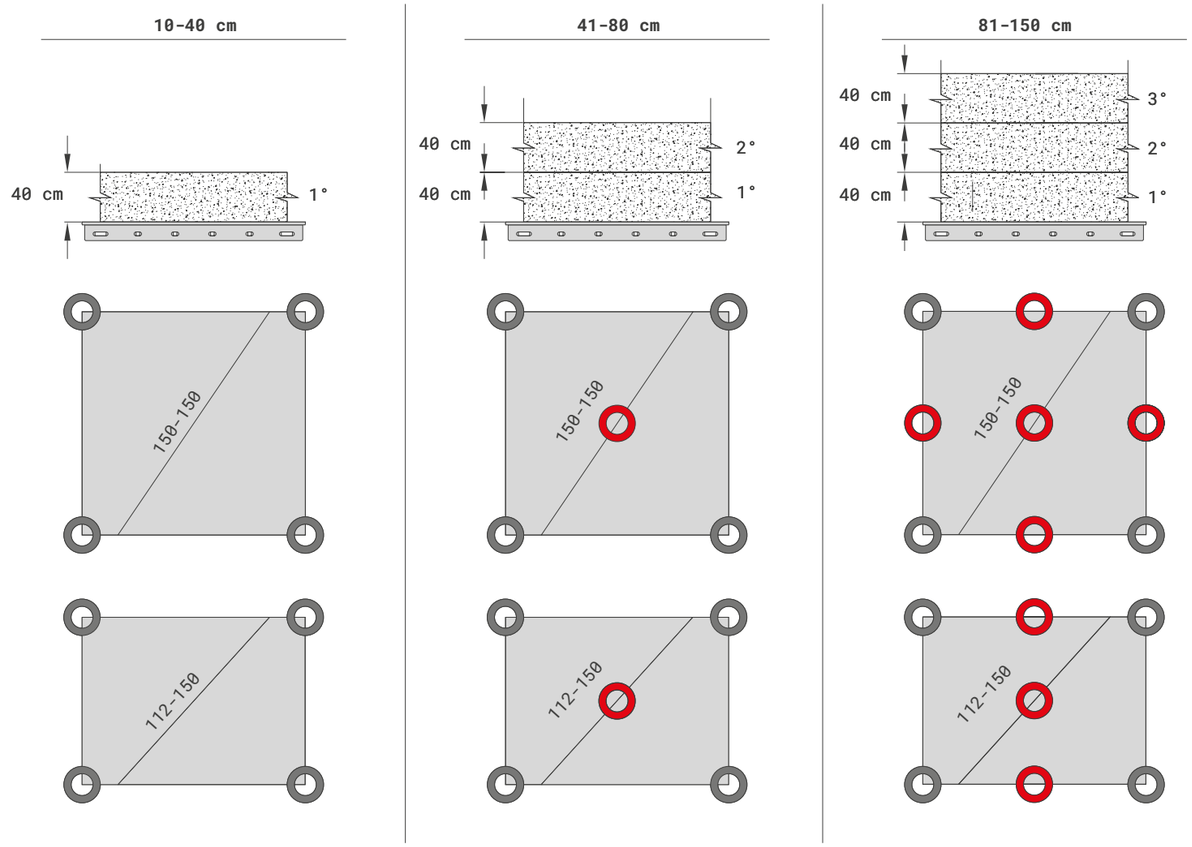

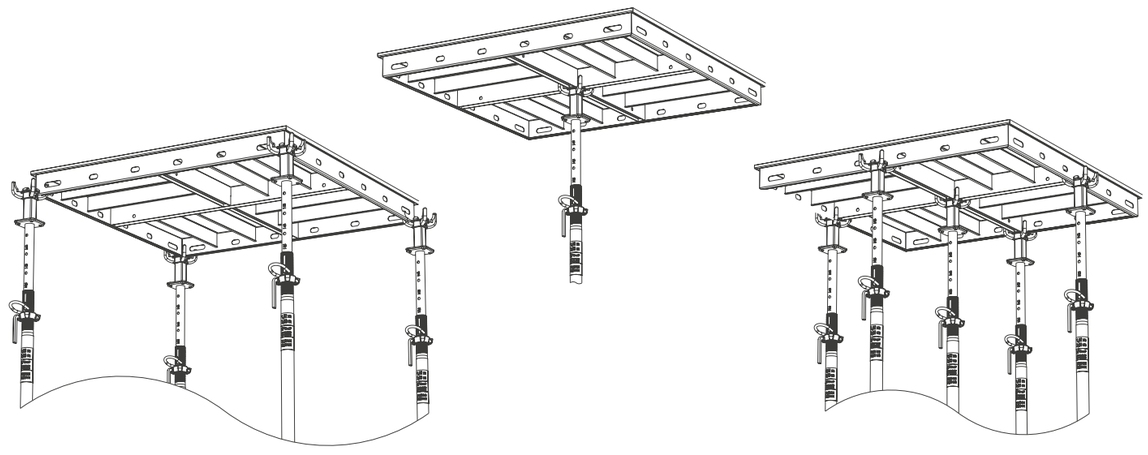

E1

Estensione Extension	**EP 2 — 30** (16,1 kg - 35,5 lb) L = 1,82 - 3,00 m	**EP 2 — 35** (19,8 kg - 43,6 lb) L = 2,02 - 3,50 m	**EP 2 — 40** (22,4 kg - 49,4 lb) L = 2,32 - 4,00 m	**EP 2 — 45** (27,4 kg - 60,4 lb) L = 2,62 - 4,50 m	**EP 2 — 55** (35,7 kg - 78,7 lb) L = 3,12 - 5,50 m
m	kN	kN	kN	kN	kN
5,5					**23,52**
5,4					**25,00**
5,3					**26,52**
5,2					**27,75**
5,1					**29,25**
5,0					**31,00**
4,9					**32,76**
4,8					**34,76**
4,7					**37,00**
4,6					**38,76**
4,5				**23,00**	**38,76**
4,4				**24,25**	**38,76**
4,3				**26,00**	**38,76**
4,2				**27,52**	**39,00**
4,1				**29,52**	**39,00**
4,0			**25,00**	**31,52**	**39,00**
3,9			**27,00**	**33,25**	**39,00**
3,8			**29,00**	**36,00**	**39,00**
3,7			**31,25**	**38,76**	**39,00**
3,6			**34,00**	**41,25**	**39,00**
3,5		**30,52**	**36,76**	**42,76**	**39,00**
3,4		**33,52**	**37,52**	**44,27**	**39,00**
3,3		**36,50**	**37,57**	**45,27**	**39,00**
3,2		**37,57**	**37,57**	**45,76**	**39,00**
3,1		**37,57**	**37,57**	**46,52**	**39,00**
3,0	**24,52**	**37,57**	**37,57**	**47,00**	
2,9	**27,00**	**37,57**	**37,57**	**47,00**	
2,8	**29,76**	**37,57**	**37,57**	**47,00**	
2,7	**33,00**	**37,57**	**37,57**	**47,00**	
2,6	**37,00**	**37,57**	**37,57**	**47,00**	
2,5	**37,57**	**37,57**	**37,57**		
2,4	**37,57**	**37,57**	**37,57**		
2,3	**37,57**	**37,57**	**37,57**		
2,2	**37,57**	**37,57**			
2,1	**37,57**	**37,57**			
2,0	**37,57**	**37,57**			
1,9	**37,57**				
1,8	**37,57**				

E2

Riduzione capacità di carico per puntello Loading capacity reduction per shore	
EP230	10%
EP235	20%
EP240	25%
EP245	30%
EP255	40%

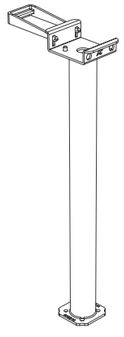

E3

Dopo 3 giorni il calcestruzzo raggiunge circa il 70% della sua capacità portante (maturazione). Il tempo minimo per il disarmo dipende: dalla temperatura ambiente, dallo spessore del solaio, dalla maglia strutturale, dal calcestruzzo di progetto e dalla tipologia di cemento.

After approximately 3 days, the concrete reaches about 70% of its compressive strength (gain stage). The minimum striking time depends on several factors, including the temperature, slab thickness, structural layout, specified concrete properties and cement type.

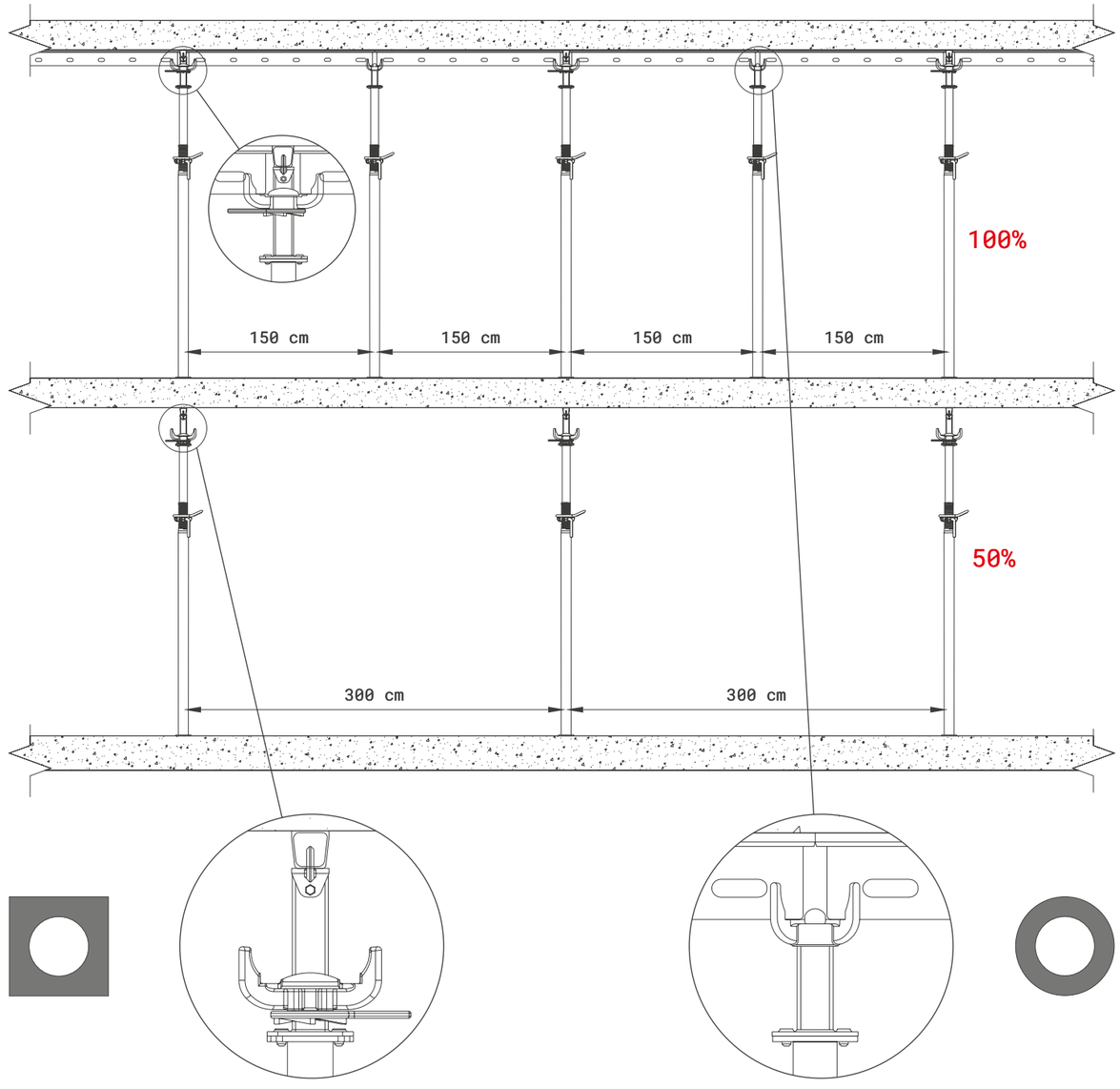

F1

Le teste cadenti vanno “armate” con l’utilizzo di un martello. Partendo dall’angolo, posizionare due puntelli con teste cadenti nella posizione indicata, stabilizzandoli con due treppiedi. Montare l’elemento di compensazione inserendolo negli appositi agganci/denti delle due teste cadenti.

The drop heads shall be set in the working position using a hammer. Starting from the corner, put two props fitted with drop heads as shown and stabilise them using two tripods. Install the compensation beam by engaging it in the designated slots/teeth of the two drop heads.

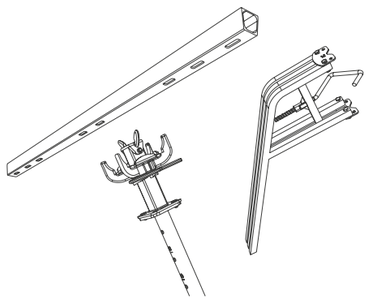

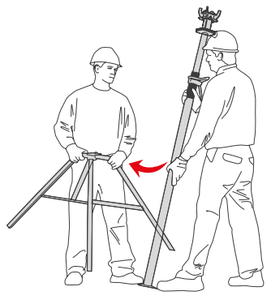

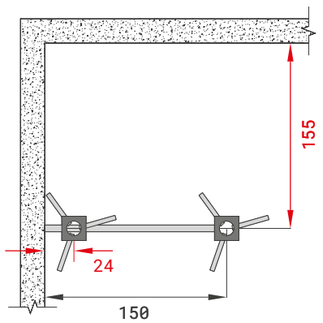

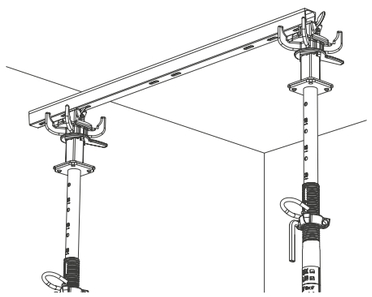

F2

Agganciare il pannello sulle teste cadenti, assicurandosi di impegnare:
- 2 agganci/denti del puntello vicino al muro
- 1 aggancio/dente dell’altro puntello.

Engage the panel onto the drop heads, ensuring that it engages:
- *2 slots/teeth on the prop closest to the wall*
- *1 slot/tooth on the other prop.*

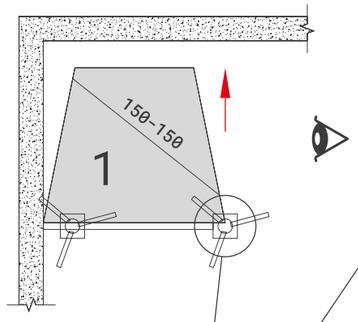

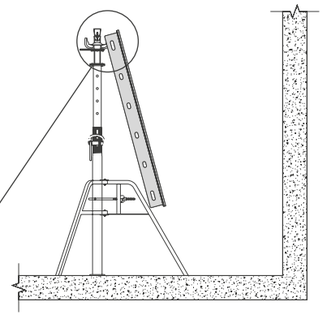

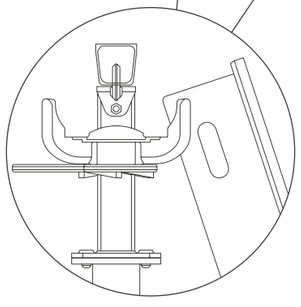

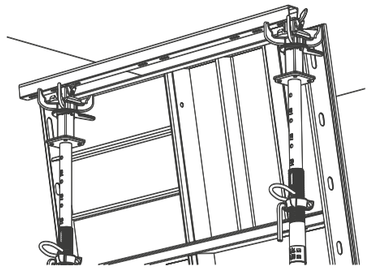

F3

Con l’asta telescopica regolata in modo opportuno, agganciare il pannello e spingere fino a rendere il pannello orizzontale.

Using the telescopic bar adjusted to the required length, engage the panel and raise it until it reaches the horizontal position.

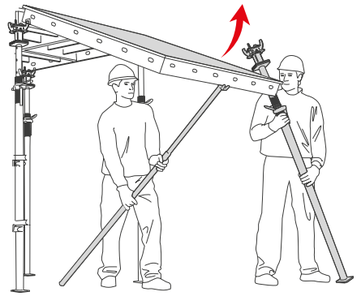

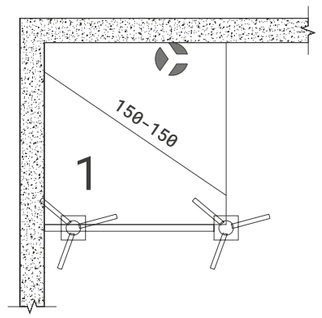

F4

Posizionare ora due puntelli con le teste fisse sotto il pannello, arretrandoli leggermente in modo da evitare interferenza con il muro.

Place two props fitted with fixed heads beneath the panel, setting them back slightly to avoid interference with the wall.

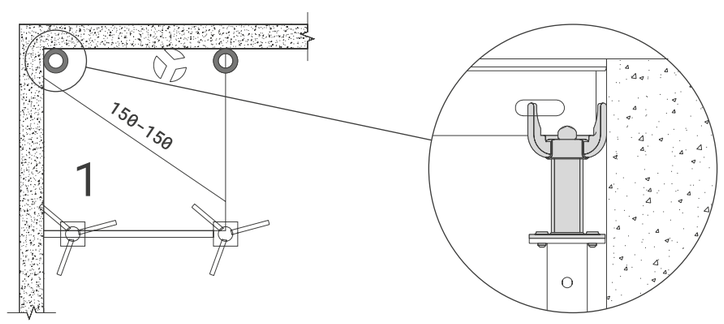

F5

Montare i supporti a parete per bloccare il pannello di partenza in entrambe le direzioni.

Install the wall supports to block the starter panel in both directions.

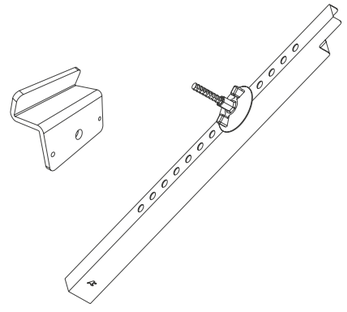

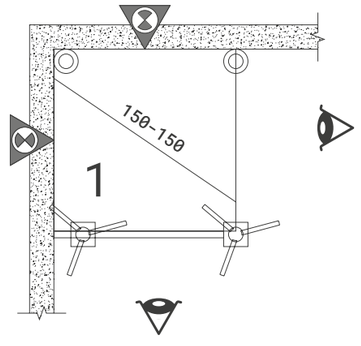

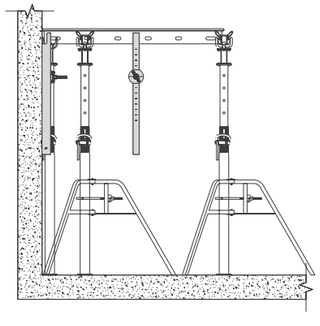

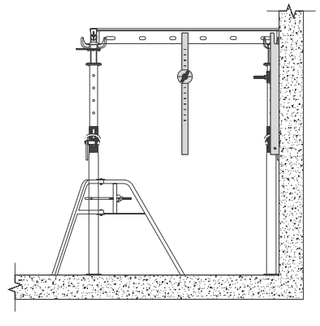

F6

Utilizzare la livella laser per regolare l'altezza precisa del primo pannello. Spessore pannello 12,5 cm.

Use a laser level to adjust precisely the height of the first panel. Panel thickness: 12,5 cm.

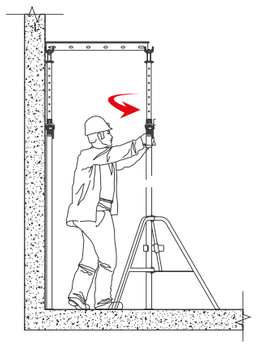



F7

Agganciare il secondo pannello alla testa fissa e alla testa cadente, facendolo ruotare in posizione orizzontale. Montare quindi due puntelli a testa fissa ed a testa cadente.

Engage the second panel onto the fixed and drop heads, rotating it into the horizontal position. Then install one prop fitted with a fixed head and one prop fitted with a drop head.

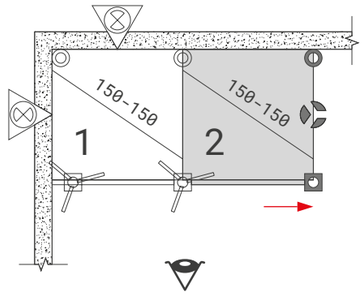

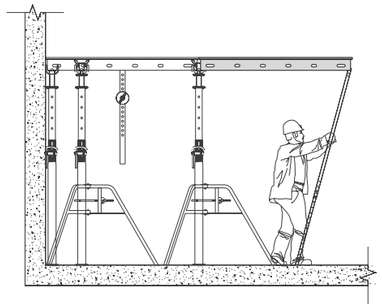

F8

Montare l'elemento di compensazione e montare il terzo pannello, utilizzando solamente l'asta telescopica. Procedere poi con il quarto pannello e posizionare i puntelli mancanti.

Install the compensation beam and then install the third panel using only the telescopic bar. Continue with the fourth panel and install the remaining props.

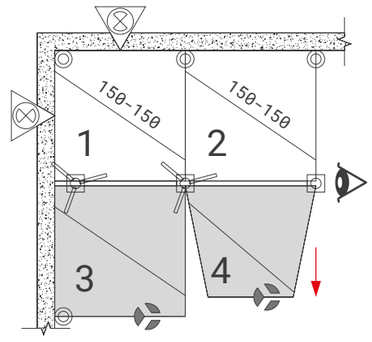

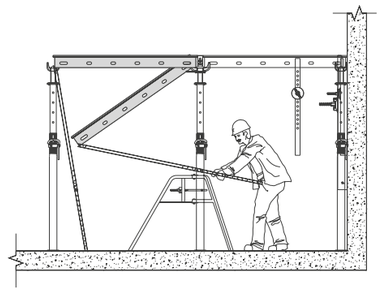

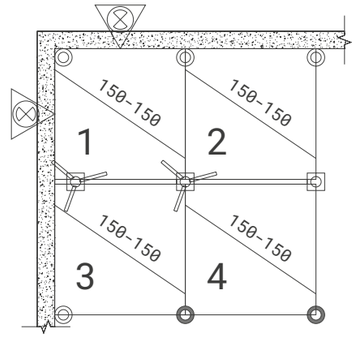

G1

Avvicinarsi il più possibile al pilastro, utilizzando i pannelli di dimensioni ridotte, avendo cura di prevedere lo spazio necessario al montaggio della trave per compensazione RD150.

Position the panels as close as possible to the column using the smaller panel sizes, ensuring that sufficient space is provided for the installation of the RD150 compensation beam.

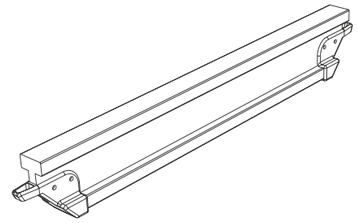

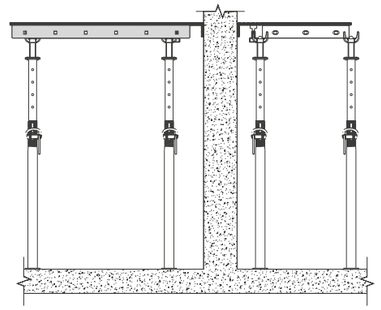

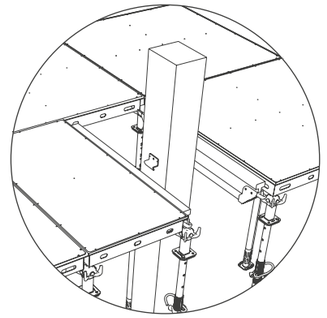

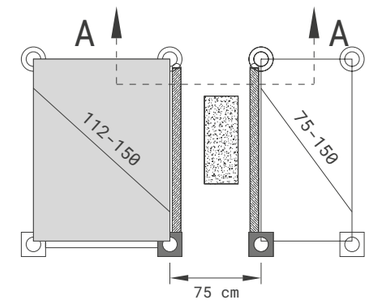

G2

Per la compensazione di bordo utilizzare le travi per compensazione RD150, utilizzando anche il supporto RD per compensi quando l'interasse tra puntelli è minore di 150 cm.

For edge compensation, use the RD150 compensation beams. Where the spacing between props is less than 150 cm, also use the RD compensation support.

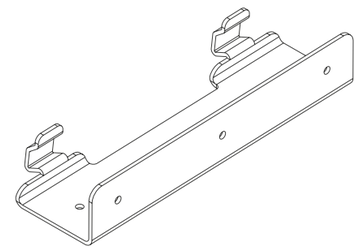

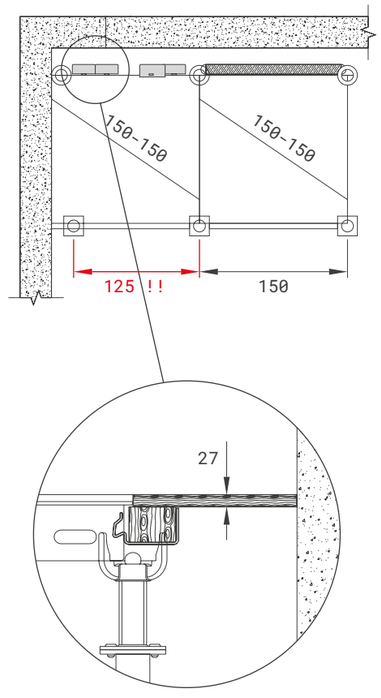

H1

Le teste cadenti vanno “armate” con un martello. Posizionare due puntelli a testa fissa e due a testa cadente nella posizione indicata, stabilizzandoli con i collegamenti per puntelli. Il collegamento da 153 cm (colore arancione) va montato su un puntello con testa fissa e uno con testa cadente. Gli altri due collegamenti dovranno essere aperti a circa 95° rispetto al collegamento da 153 cm.

The dropheads shall be set in the working position using a hammer. Position two props fitted with fixed heads and two props fitted with drop heads as shown, stabilising them with the shoring connections. The 153 cm shore connection (orange) shall be installed between one prop fitted with a fixed head and one fitted with a drop head. The other two 150 cm shore connections shall be installed keeping them open at approximately 95° relative to the 153 cm connector.

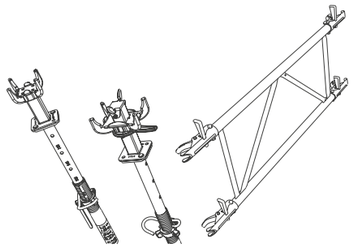

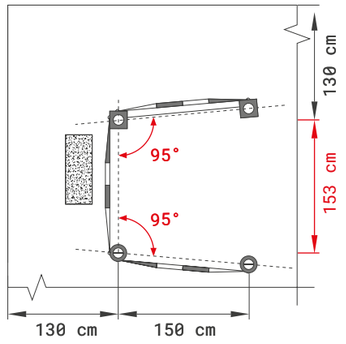

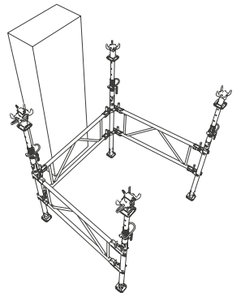

H2

Agganciare il pannello sulle teste cadenti, assicurandosi di impegnare:
- 2 agganci/denti del puntello vicino al muro
- 1 aggancio/dente dell’altro puntello.

Con l’asta telescopica regolata in modo opportuno agganciare il pannello e spingerlo abbastanza in alto affinché sia possibile ruotare i collegamenti da 150 cm a 90°. Poi abbassare il pannello agganciandolo alle teste.

Engage the panel onto the drop heads, ensuring that it engages:
- *2 slots/teeth on the prop closest to the wall*
- *1 slot/tooth on the other prop.*

Using the telescopic bar adjusted to the required length, engage the panel and raise it sufficiently to allow the 150 cm shore connections to be rotated to 90°. Then lower the panel and engage it onto the heads.

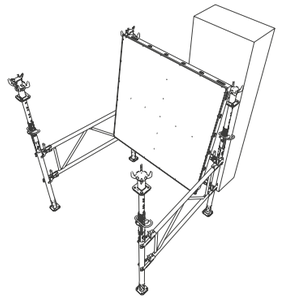

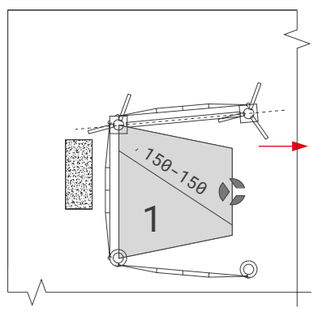

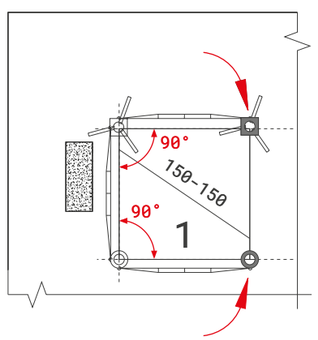

H3

Agganciare il secondo pannello ai puntelli con testa cadente, facendolo ruotare in posizione orizzontale. Montare quindi due puntelli a testa fissa, avendo cura di arretrarli di circa 25 cm. I due pannelli vanno poi agganciati tra loro tramite la maniglia di collegamento, questo per evitare il rischio di ribaltamento.
Ripetere l’operazione per il terzo pannello.

Engage the second panel onto the props with drop heads, rotating it into the horizontal position. Then install two props with fixed heads, positioning them approximately 25 cm back from the panel edge. The two panels shall then be connected using the connection handle to prevent the risk of overturning.
Repeat the same procedure for the third panel.

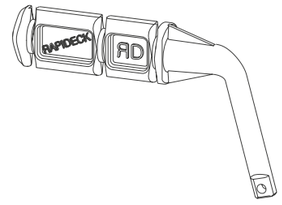

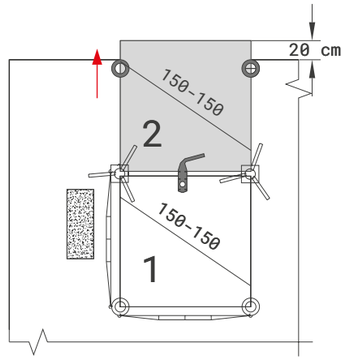





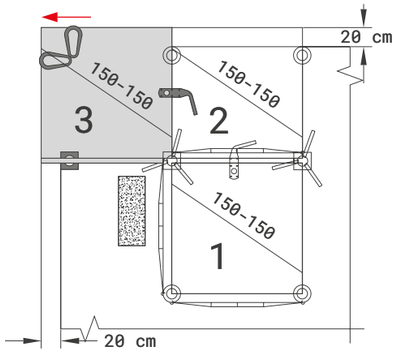

H4

Montare un pannello da 75x150 (R12V), ruotandolo dal lato di 150 cm. Posizionare quindi i due puntelli a testa fissa come fatto precedentemente.

Install one 75 × 150 panel (R12V), rotating it on its 150 cm side. Then position the two props with fixed heads as previously described.

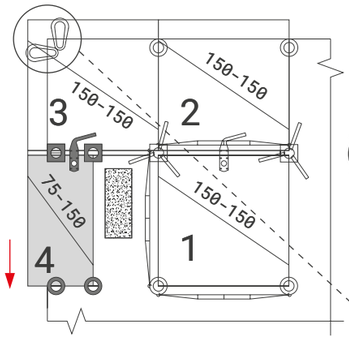

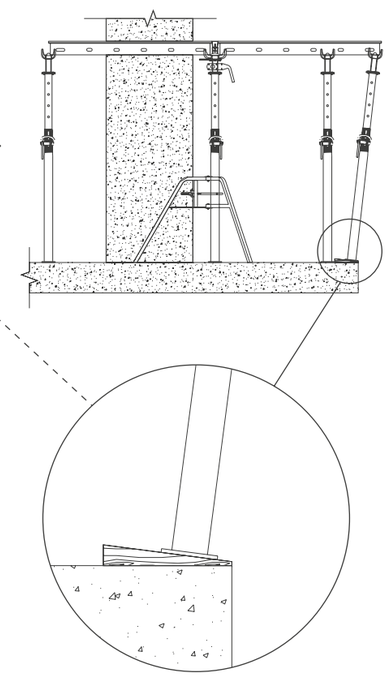

I1

Le teste cadenti vanno “armate” con l’utilizzo di un martello. Posizionare due puntelli con teste cadenti nella posizione indicata, stabilizzandoli con due treppiedi. Montare l’elemento di compensazione inserendolo negli appositi agganci/denti delle due teste cadenti.

The drop heads shall be set in the working position using a hammer. Position two props fitted with drop heads as shown and stabilise them using two tripods. Install the compensation beam by engaging it in the designated slots/ teeth of the two drop heads.

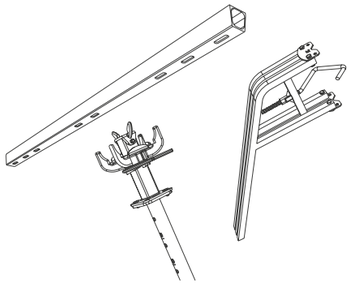

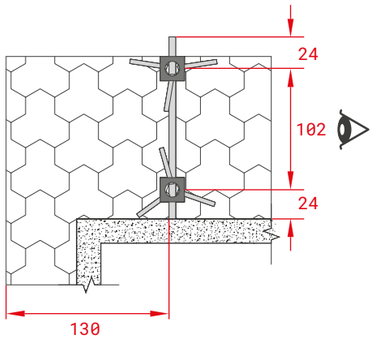

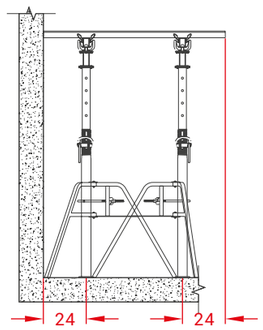

I2

Agganciare il pannello alle teste cadenti, assicurandosi di impegnare i 2 agganci/ denti di entrambi i puntelli. Con l’asta spingere il pannello e posizionare i due puntelli a testa fissa.

Engage the panel onto the drop heads, ensuring that it engages 2 slots/teeth on both props. Using the telescopic bar, push the panel and then position the two props fitted with fixed heads.

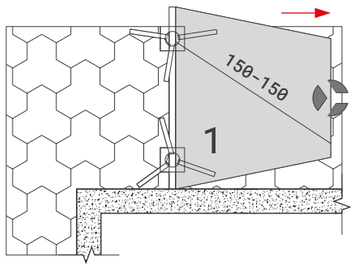

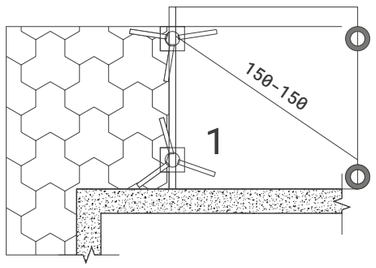

I3

Montare il supporto a parete (o la piastra di supporto a muro) per bloccare il pannello di partenza.

Install the wall support (or the wall support plate) to secure the starter panel.

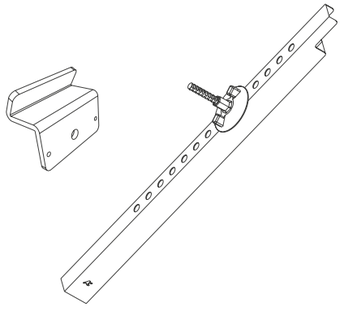

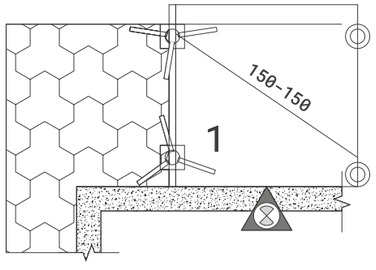

I4

Montare il secondo pannello, spingendolo sempre con l’apposita asta ed installando poi i puntelli arretrati rispetto all’angolo del pannello. Il puntello in angolo dovrà essere leggermente inclinato lasciando sul lato esterno solamente 1 dei 4 agganci/denti. I puntelli devono essere legati al secondo pannello con delle fascette o filo di ferro.

Install the second panel, raising it with the telescopic bar and then positioning the props set back from the panel corner. The corner prop shall be installed with a slight inclination, leaving only one of the four slots/teeth on the outer side. The props shall be secured to the second panel using cable ties or steel wire.

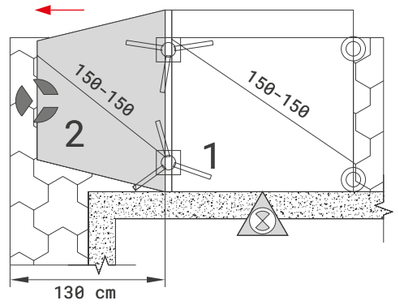

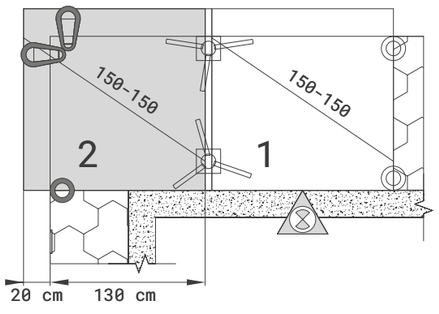

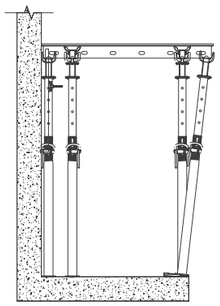

I5

Montare la maniglia di collegamento, rendendo stabile la struttura.

Install the connection handle to stabilise the structure.

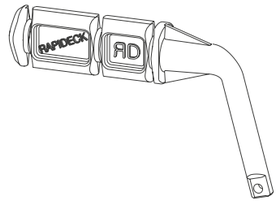

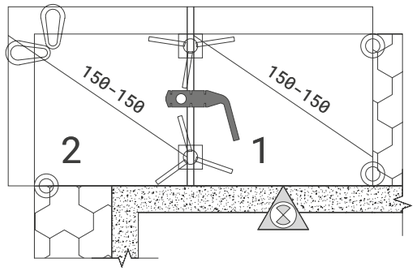

I6

Procedere con il montaggio del terzo pannello e collegarlo al primo con la maniglia di collegamento.

Proceed with the installation of the third panel and connect it to the first panel using the connection handle.

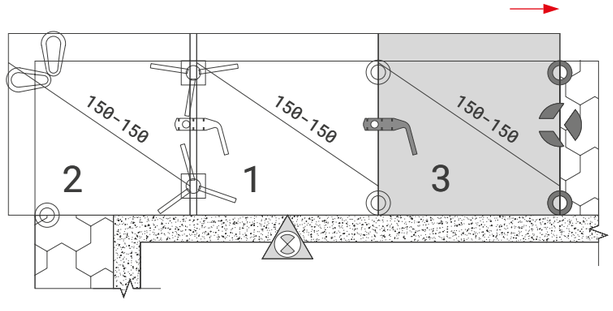

L1

Iniziare contro un muro/pilastro, compensando nel punto di variazione dell'inclinazione (A). Assicurarsi che i pannelli siano adeguatamente stabilizzati e privi di rischio di ribaltamento, tramite i supporti a parete e le maniglie di collegamento. L'inclinazione massima realizzabile è del 12%. Per pendenze superiori, contattateci.

Start from a wall or column, providing compensation at the point where the slab inclination changes (A). Ensure that the panels are properly stabilised and protected against overturning by means of the wall supports and connecting handles. The maximum permissible slope is 12%. For steeper slopes, please contact the Amadio&C Technical Department.

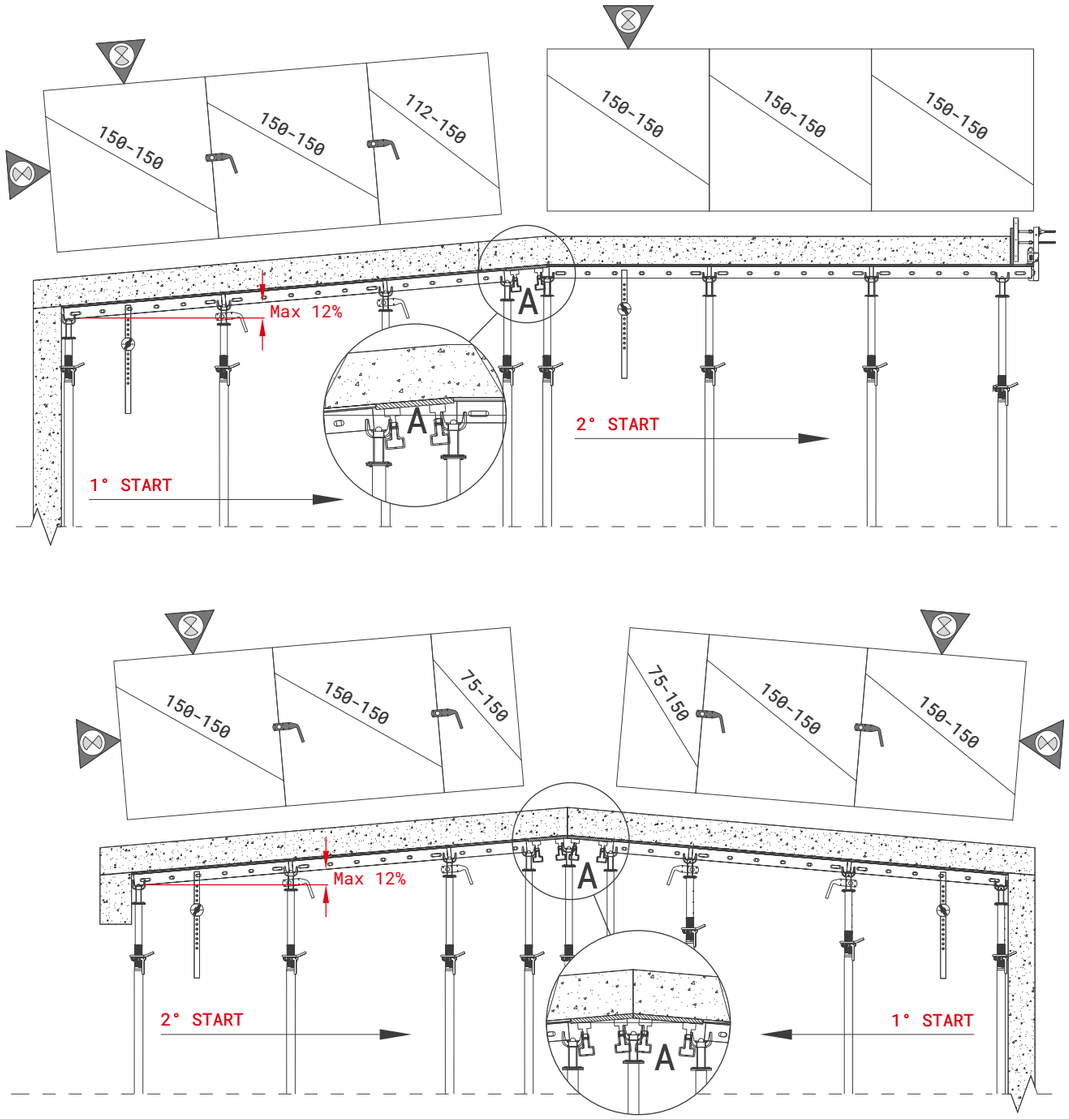

L2

Iniziare dal punto di variazione dell'inclinazione, utilizzando i collegamenti per puntelli stabilizzando la partenza. Assicurarsi che i pannelli siano adeguatamente stabilizzati e privi di rischio di ribaltamento, tramite i supporti a parete e le maniglie di collegamento. Ancorare i pannelli al suolo mediante cinghie con un angolo massimo di 50° ed aventi resistenza a trazione pari ad almeno 5 kN (500 kg). L'inclinazione massima realizzabile è del 12%. Per pendenze superiori, contattateci.

Start from the point where the slab inclination changes, using the prop connections to stabilise the starting configuration. Ensure that the panels are properly stabilised and protected against overturning by means of the wall supports and connections handles. Anchor the panels to the ground using straps installed at an angle not exceeding 50°, with a minimum tensile capacity of 5 kN (500 kgf). The maximum permissible slope is 12%. For steeper slopes, please contact the Amadio&C Technical Department.

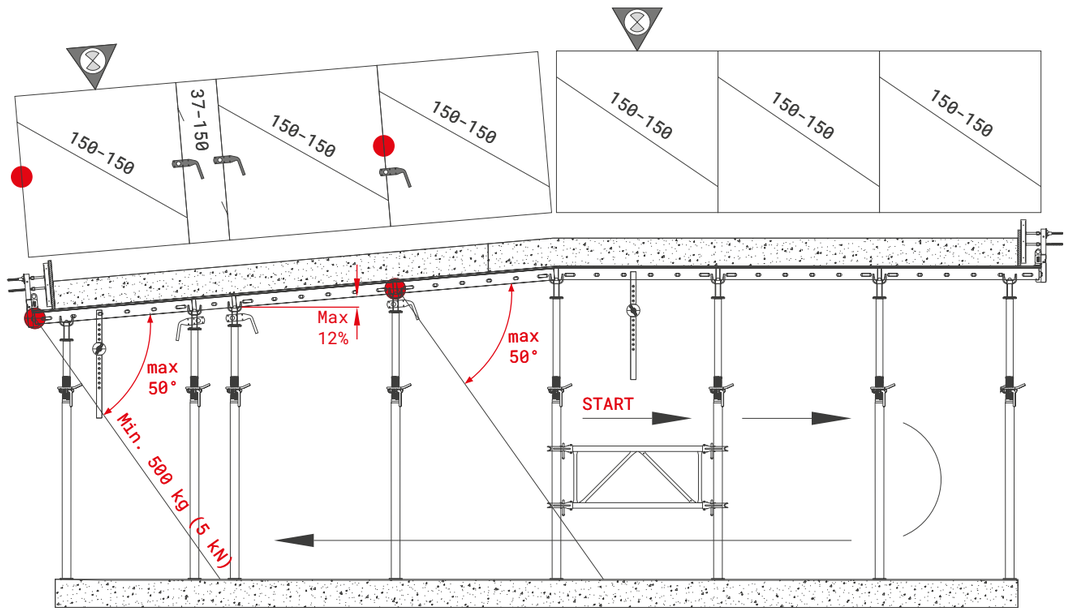

M1

Procedere con il disarmo, partendo dalla mezzeria della maglia strutturale e muovendosi prima verso una direzione e poi verso l'altra.

Begin the striking operation from the centre of the structural grid, proceeding first in one direction and then in the opposite direction.

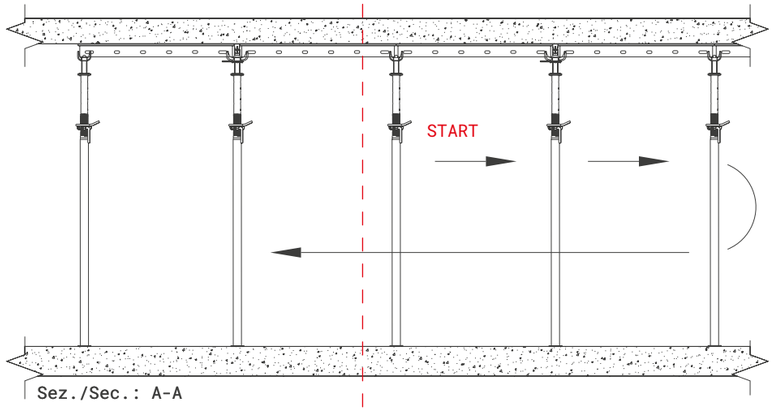

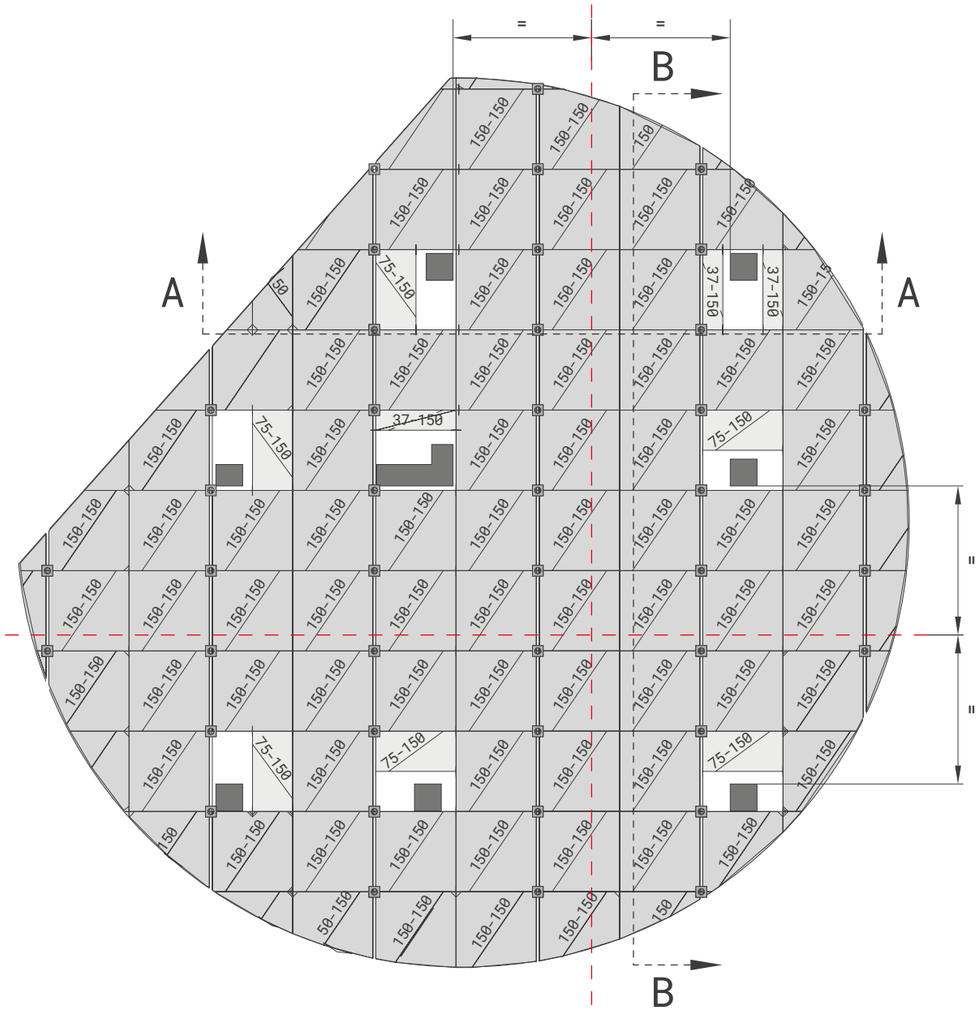

M2

Abbassare di circa 2 cm quattro/cinque (4/5) puntelli a testa fissa nell'area di inizio disarmo.

Lower four to five (4–5) props with fixed heads by approximately 2 cm within the area where striking will begin.

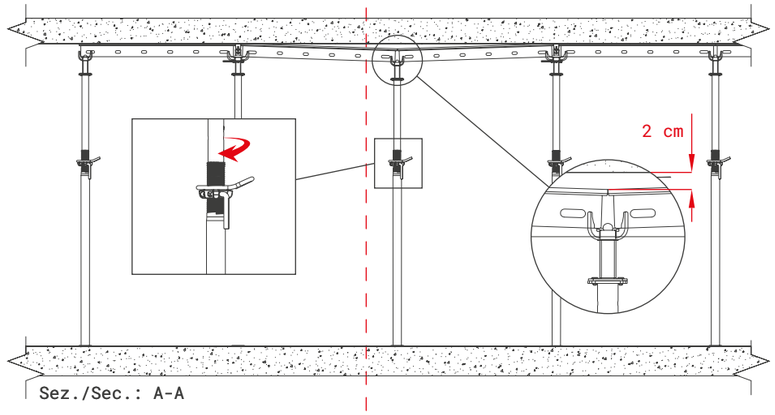

M3

Disarmare la testa cadente agendo sulla leva utilizzando un martello, in modo da far scendere la testa cadente che supporta i pannelli.

Release the drop head by operating the lever with a hammer, allowing this drop head that supports the panels to lower.

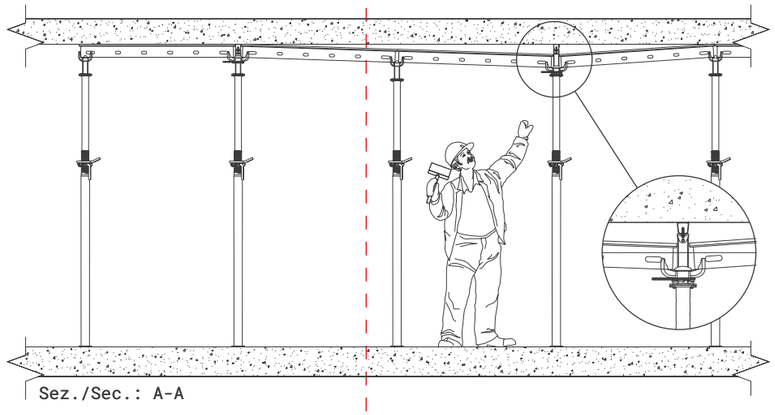

M4

Allentare la ghiera filettata e poi riavvitarla utilizzando il martello (Ri-puntellamento), questo per scaricare i puntelli della compressione creatasi durante le fasi di getto.

Release the threaded nut and then retighten it using a hammer (re-propping). This operation eases the compressive load, which has been created during the concrete pouring phase.

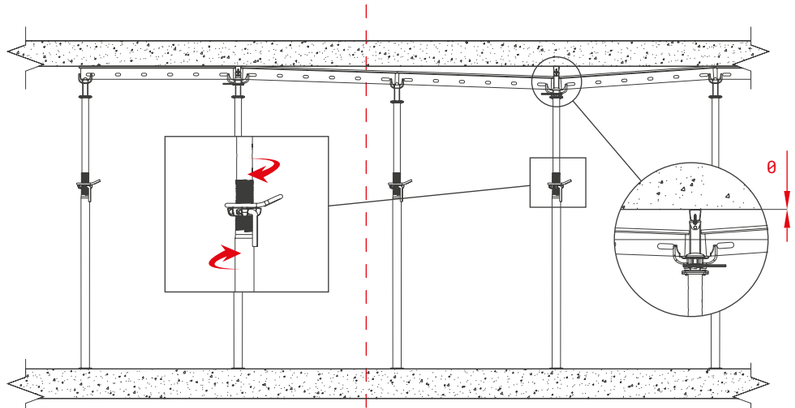

M5

In corrispondenza delle teste fisse dell'area soggetta a disarmo, posizionare le quattro (4) aste regolate all'altezza corretta per sostenere i pannelli.

At the fixed heads within the striking area, place the four (4) telescopic bars adjusted to the correct height to support the panels.

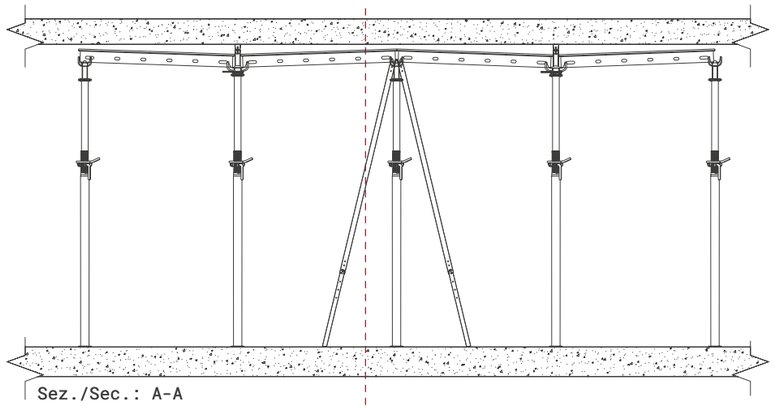

M6

Rimuovere i puntelli nell'area sostenuta dalle aste.

Remove the props from the area supported by the telescopic bars.

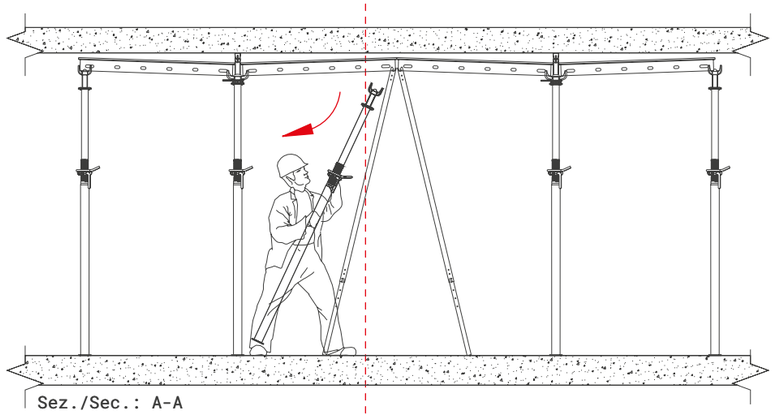

M7

Ruotare i pannelli accompagnandoli con le aste, fino a renderli verticali ed agganciati alle teste cadenti.

Rotate the panels while supporting them with the telescopic bars until they are in the vertical position and engaged with the drop heads.

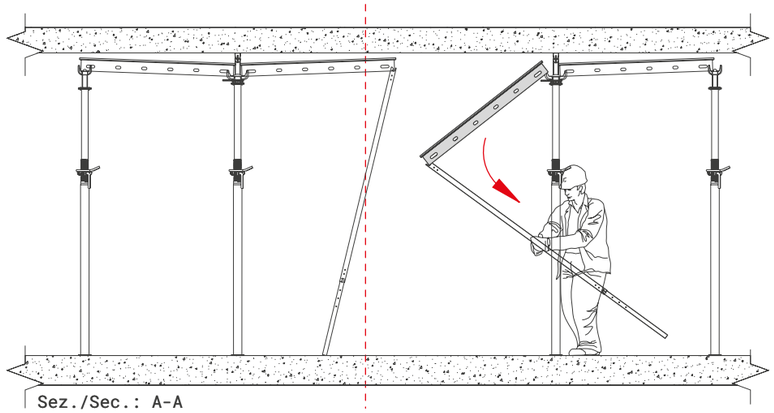

M8

L'immagine finale è il solaio senza pannelli ma con i puntelli a testa cadente e le relative barre di compensazione. Per la rimozione completa dei puntelli attendere i 28 giorni o le indicazioni del responsabile del cantiere. Per movimentare i pannelli ed i puntelli utilizzare esclusivamente i contenitori specifici.

The final configuration consists of the slab with the panels removed, while the props with drop heads and the corresponding compensation bars remain in place. Complete props removal shall only be carried out after 28 days, or in accordance with the instructions of the person responsible for the works.
Only the appropriate stillages should be used for handling the panels and props.

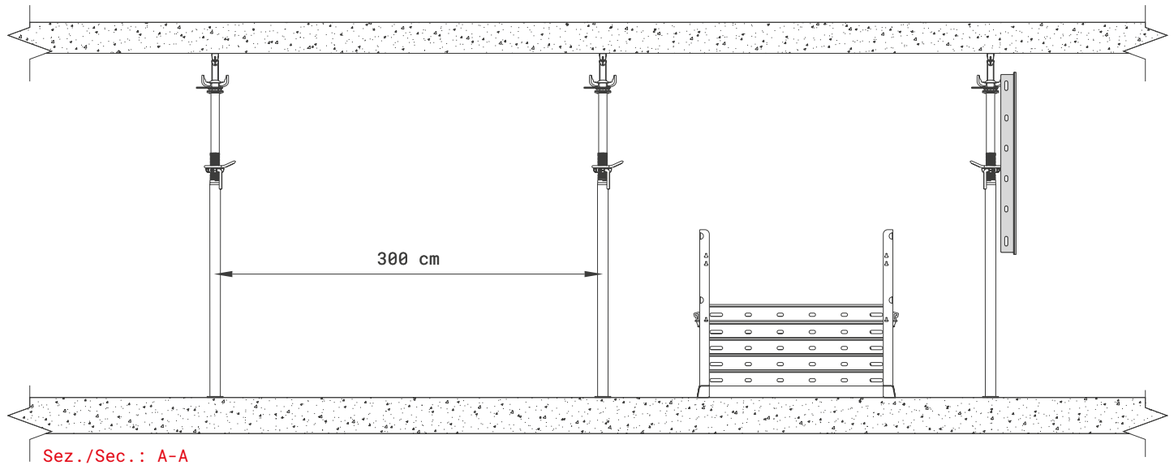

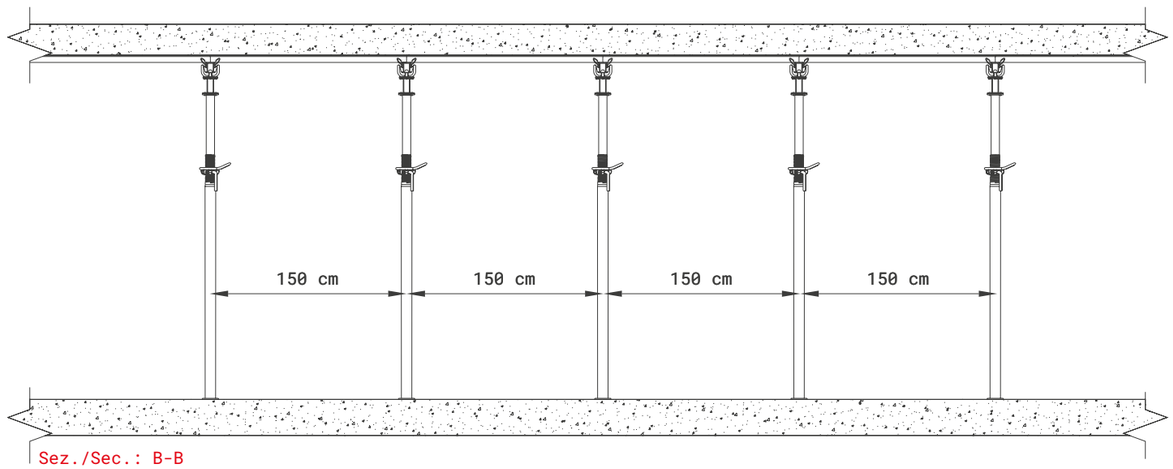

N1

Con prefabbricati (predalles/bausta) orientati tutti nella stessa direzione, gli elementi di compensazione devono essere perpendicolari agli stessi. In tal modo fungono da rompi-tratta e tutti i pannelli possono essere smontati.

Where all precast slab elements (predalles/ bausta) are oriented in the same direction, the compensation beams shall be positioned perpendicular to them. In this configuration, they act as intermediate supports beams allowing all panels to be removed.

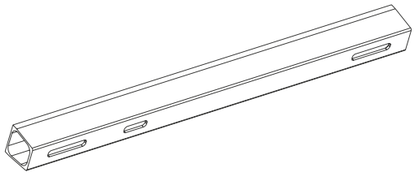

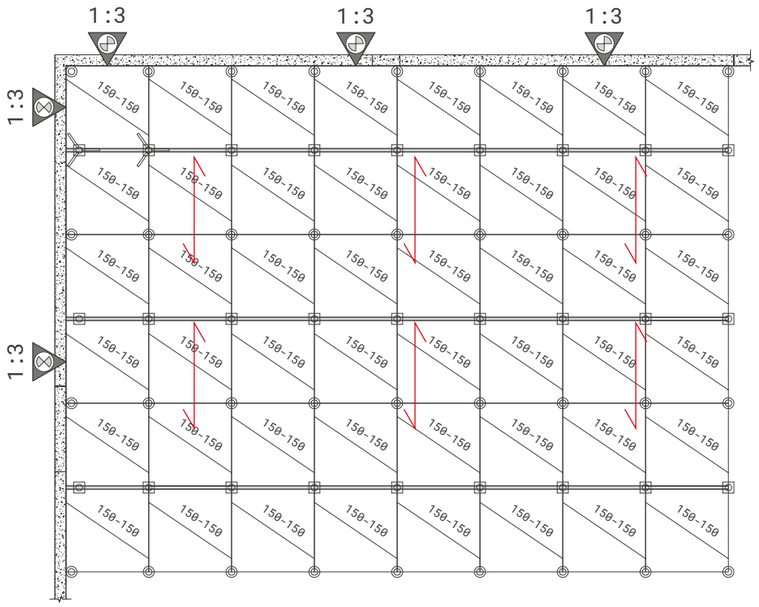

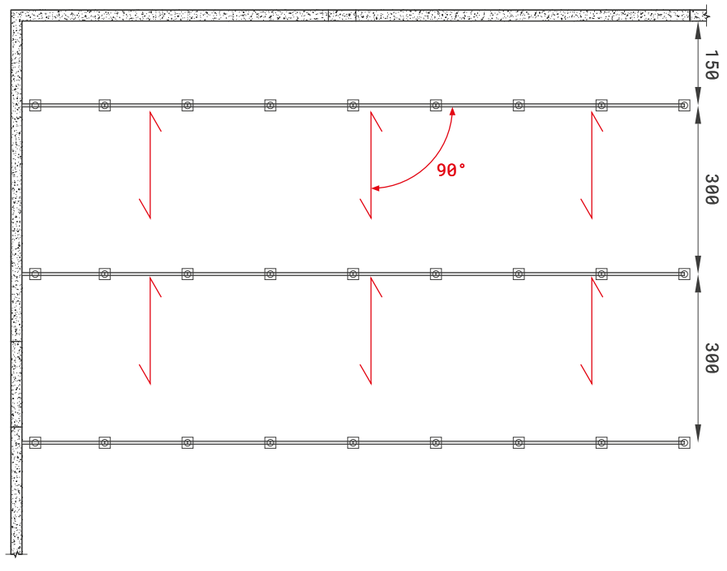

N2

Con prefabbricati (predalles/bausta) orientati in due (2) direzioni, gli elementi di compensazione saranno per lo più orientati perpendicolarmente agli stessi.

Where the precast slab elements (predalles/bausta) are oriented in two (2) directions, the compensation beams shall generally be positioned perpendicular to them.

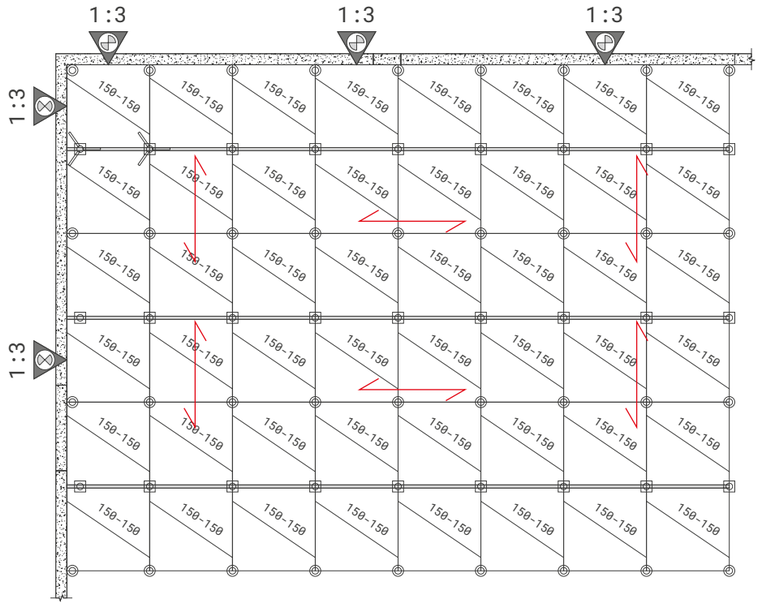

N3

In fase di scassero tutta l'area interessata dal cambio di direzione deve essere ri-puntellata. Questo può essere eseguito con un pannello sorretto da un puntello a testa fissa posizionato centralmente.

During striking, the entire area affected by the change in slab direction shall be re-propped. This may be achieved using a panel supported centrally by a prop with a fixed head.

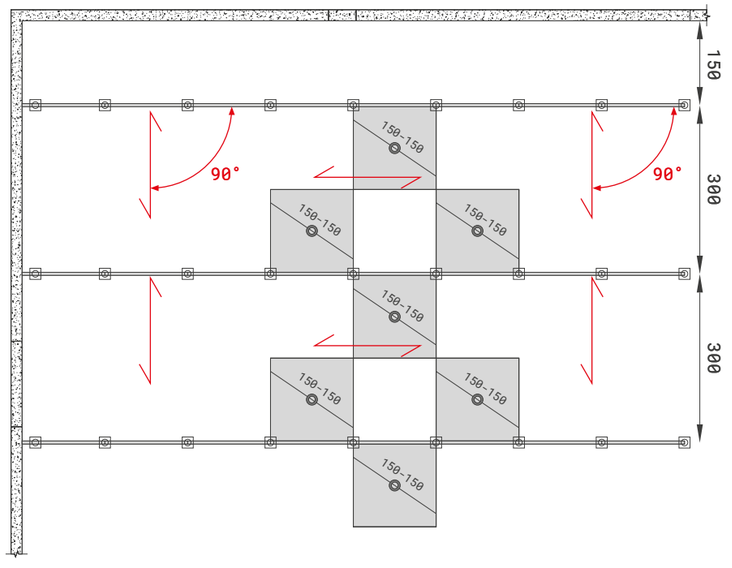

Orientamento elementi di compensazioni: solaio a soletta piena
Orientation of Compensation Beams: Solid Concrete Slab

O1

Con solai in C.A. l'orientamento degli elementi di compensazione è ininfluente e tutti i pannelli possono essere smontati.

For concrete slabs, the orientation of the compensation beams is not critical, and all panels can be removed.

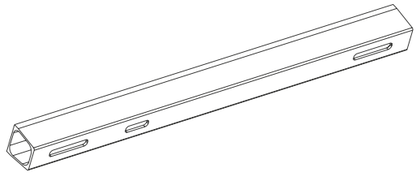

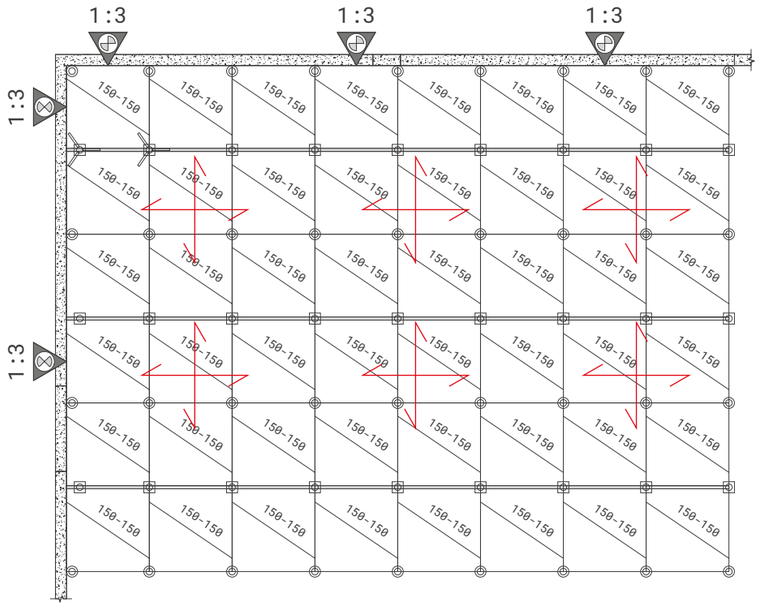

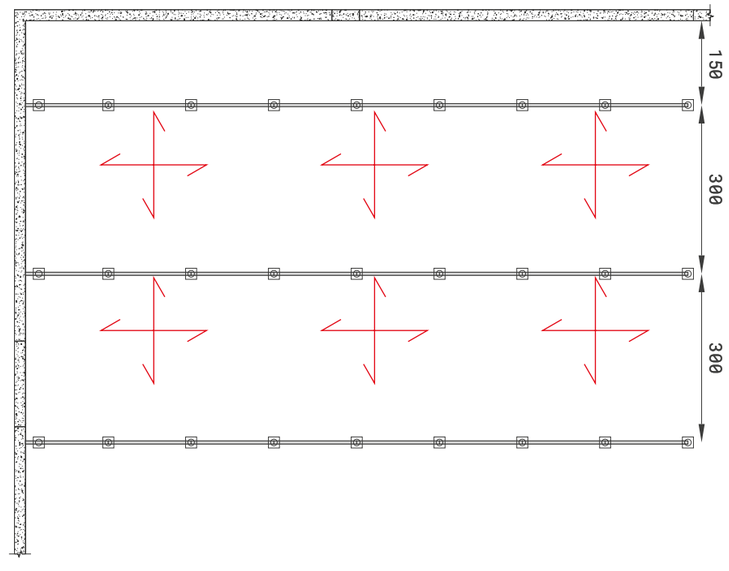

RapiDeck®: cassaforma orizzontale - horizontal formwork
Istruzioni di montaggio, uso e manutenzione - Assembly, use and maintenance instructions

Squadre fermagetto e parapetti
Clamp forming support and Guardrails

P1

La squadra fermagetto si aggancia al pannello agendo sul cuneo, mentre il fermagetto può essere regolato da 15 cm a 40 cm circa. Per solai sino a 40 cm, l'interasse del fermagetto è di 75 cm, mentre l'interasse del parapetto può essere di 150 cm.

The clamp forming support is secured to the panel by tightening the wedge, while the pouring stop can be adjusted from approximately 15 cm to 40 cm.
For slab thicknesses up to 40 cm, the spacing of the pouring stop brackets shall be 75 cm, while the guardrail center-to center distance may be spaced at 150 cm.

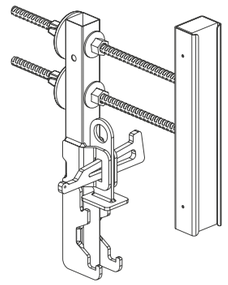

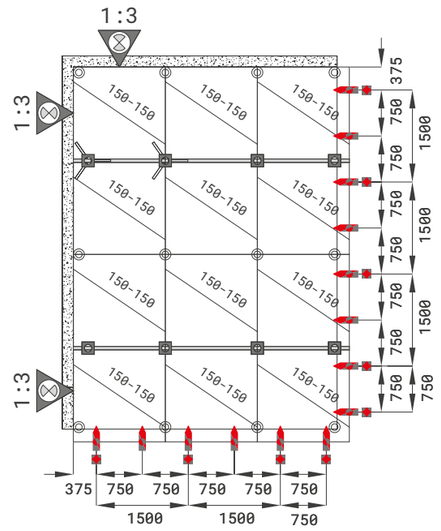

P2

Con il RapiDeck® si possono realizzare cantilever di 65 cm. Per queste specifiche configurazioni contattateci.

The RapiDeck® system allows the construction of cantilevers up to 65 cm. For these specific configurations, please contact the Amadio&C Technical Department.

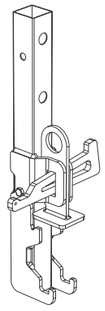

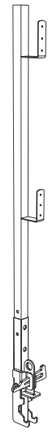

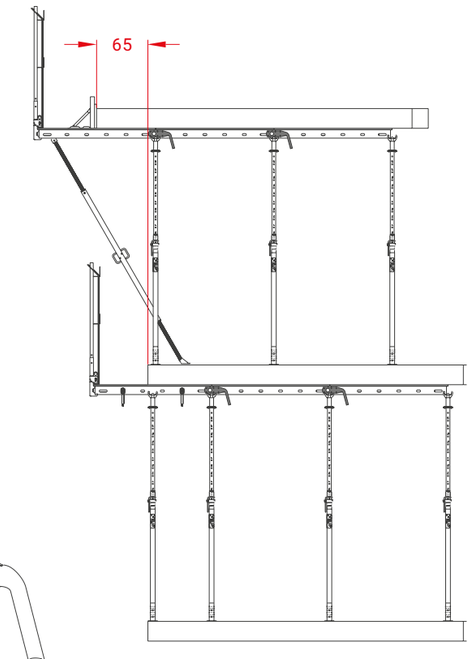

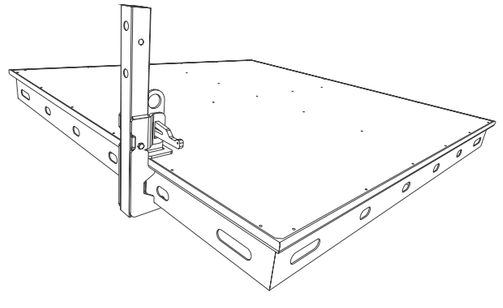

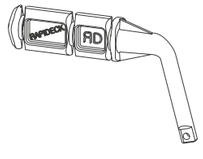

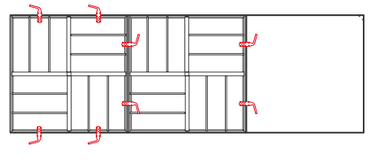

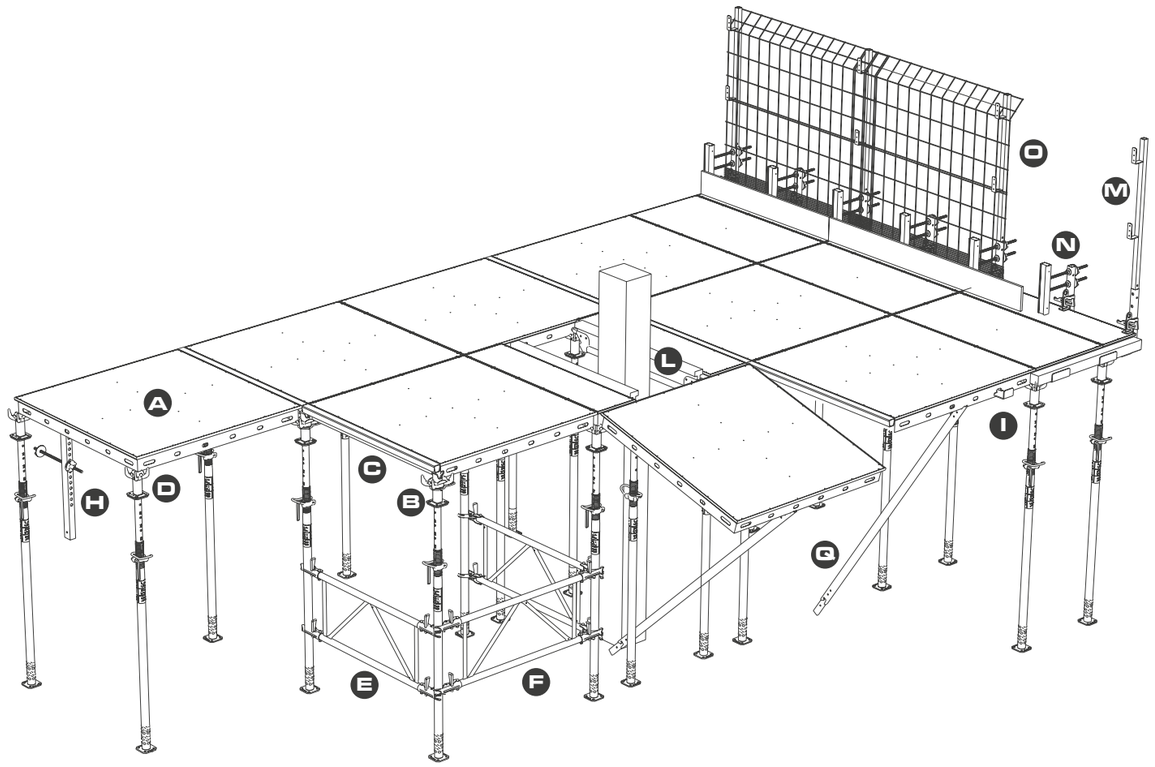

A	**Pannello verniciato** *Painted panel*	**R11V**	150-150 cm	35,00 kg
		R16V	112-150 cm	25,00 kg
		R12V	75-150 cm	16,50 kg
		R13V	37-150 cm	11,00 kg
		R14V	75-75 cm	9,00 kg
		R15V	37-75 cm	5,50 kg
		R18V	37-37 cm	3,00 kg

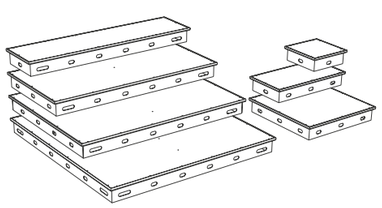

B	**Testa cadente zincata** *Galvanized drop-head*	**R31Z**	-	5,30 kg
C	**Elemento di compensazione verniciato** *Painted compensation bar*	**R46V**	150 cm	3,00 kg
		R49V	112 cm	2,20 kg
		R47V	75 cm	1,50 kg
		R48V	37 cm	1,00 kg
D	**Testa fissa zincata** *Galvanized fix-head*	**R32Z**	-	3,10 kg

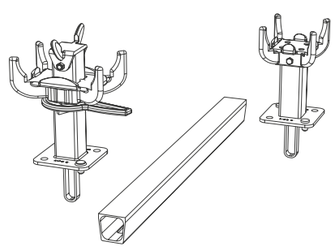

E	**Collegamento puntelli 1,5 m verniciato** *Painted shore connection element of 1,5 m*	**R54Z**	150 cm	14,10 kg
F	**Collegamento puntelli 1,55 m verniciato** *Painted shore connection element of 1,55 m*	**R63V**	155 cm	14,75 kg

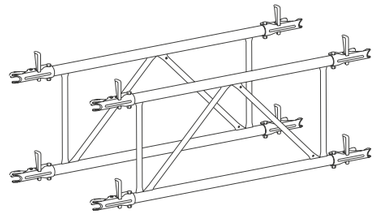

G	**Maniglia di collegamento** *Painted connection handle*	**R36V**	-	0,30 kg
H	**Supporto a parete zincato** *Galvanized wall support*	**R34Z**	-	3,50 kg

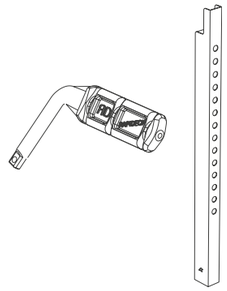

I	**Supporto per compensi zincato** *Galvanized compensation support*	**R33Z**	-	1,80 kg

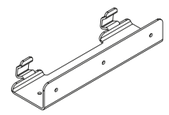

L	**Trave per compensazione H20** *Beam compensation H20*	**R21Z**	150 cm	10,50 kg

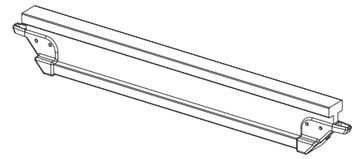

M	**Parapetto a morsa zincato** *Galvanized clamp parapet*	**R37Z**	-	9,20 kg
N	**Fermagetto a morsa verniciato** *Painted clamp forming support*	**R38V**	-	7,10 kg
O	**Protezione in rete zincata** *Galvanized mesh protection*	**R37ZR**	-	11,20 kg

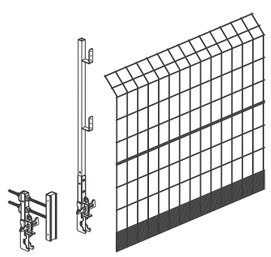

P	**Contenitore per pannello zincato** *Galvanized rack for panels*	**R41Z**	-	27,00 kg
Q	**Asta telescopica zincata** *Galvanized telescopic bar*	**R35Z**	-	4,00 kg

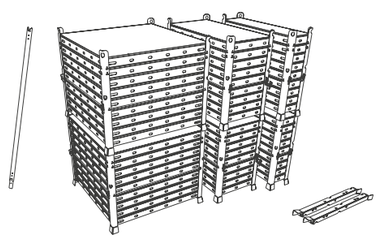

R1

Tutti gli elementi del sistema RapiDeck® devono essere puliti regolarmente per garantirne la corretta funzionalità, la sicurezza operativa e la durata nel tempo.
Dopo ogni ciclo di utilizzo, i pannelli e gli accessori devono essere liberati da residui di calcestruzzo, polvere, agenti disarmanti in eccesso e sporco accumulato durante le fasi di getto e disarmo. È consigliato l'uso di spatole in plastica o legno e acqua a pressione **moderata**.

È vietato l'impiego di utensili abrasivi, martelli, scalpelli o spazzole metalliche.

All components of the RapiDeck® system shall be cleaned regularly to ensure proper functionality, operational safety and long-term durability.
*After each use, all elements, panels and accessories should be cleaned from concrete residues, dust and any accumulated dirt caused from the concrete pouring and striking operations. The use of plastic or wooden scrapers and **moderate** jet pressure water is recommended.*

The use of abrasive tools, hammers, chisels or wire brushes is prohibited.

R2

Tutti i componenti del sistema devono essere ispezionati regolarmente per verificare l'assenza di deformazioni permanenti, l'integrità strutturale dei profili, il corretto funzionamento dei dispositivi di aggancio, sgancio e bloccaggio e lo stato di usura delle superfici di appoggio.
I meccanismi mobili devono essere mantenuti puliti e, se necessario, leggermente lubrificati con prodotti compatibili con l'alluminio. Le targhette identificative e le marcature del produttore devono rimanere leggibili ed integre.

All system components shall be inspected regularly to verify the absence of permanent deformation, to assure the structural integrity of the profiles, the correct operation of the locking, engagement and release mechanisms, and the condition of the bearing surfaces.
Moving parts shall be kept clean and, where necessary, lightly lubricated using products compatible with aluminium.
Identification labels and manufacturer's markings shall remain legible and intact.

S1

Distribuire e fissare il carico secondo il piano di carico del veicolo, rispettando massa complessiva ammessa, carichi ammessi sugli assali, posizione del baricentro e modalità di assicurazione del carico. La capienza di 350-400 m² è indicativa e deve essere verificata in funzione del veicolo, dell'assortimento dei componenti e dei contenitori impiegati.

Distribute and secure the load in accordance with the vehicle loading plan, observing the permissible gross vehicle mass, permissible axle loads, centre-of-gravity position and load-securing arrangements. The stated capacity of 350-400 m² is indicative and shall be checked for the actual vehicle, component mix and stillages used.

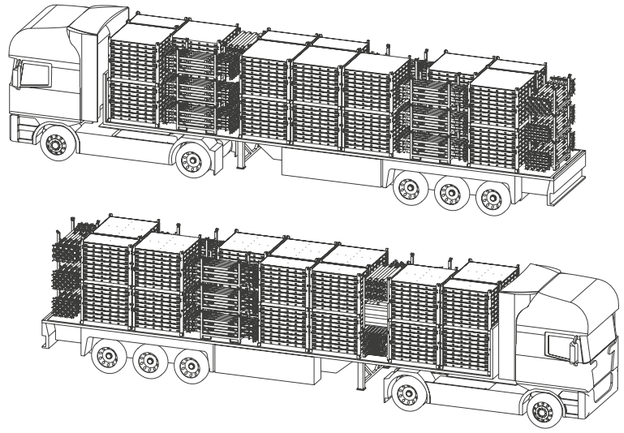

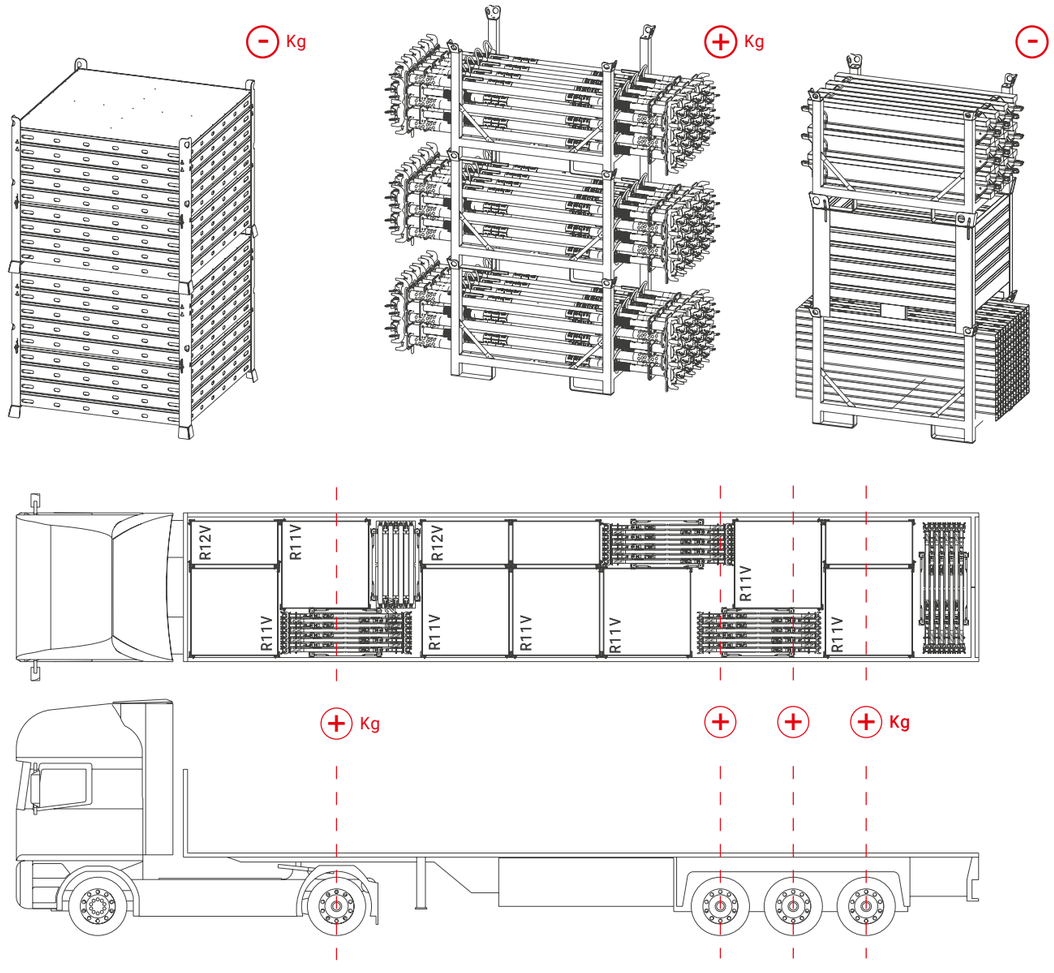



AMADIO&C®
BUILDING EQUIPMENT

Amadio & C S.p.A.
Via dell'Industria, 10/12 Z.I.
36050 Quinto Vicentino (VI) - Italy
+39 0444 357199
info@amadio.com - www.amadio.com

2026/11